ASSEMBLY INSTRUCTION

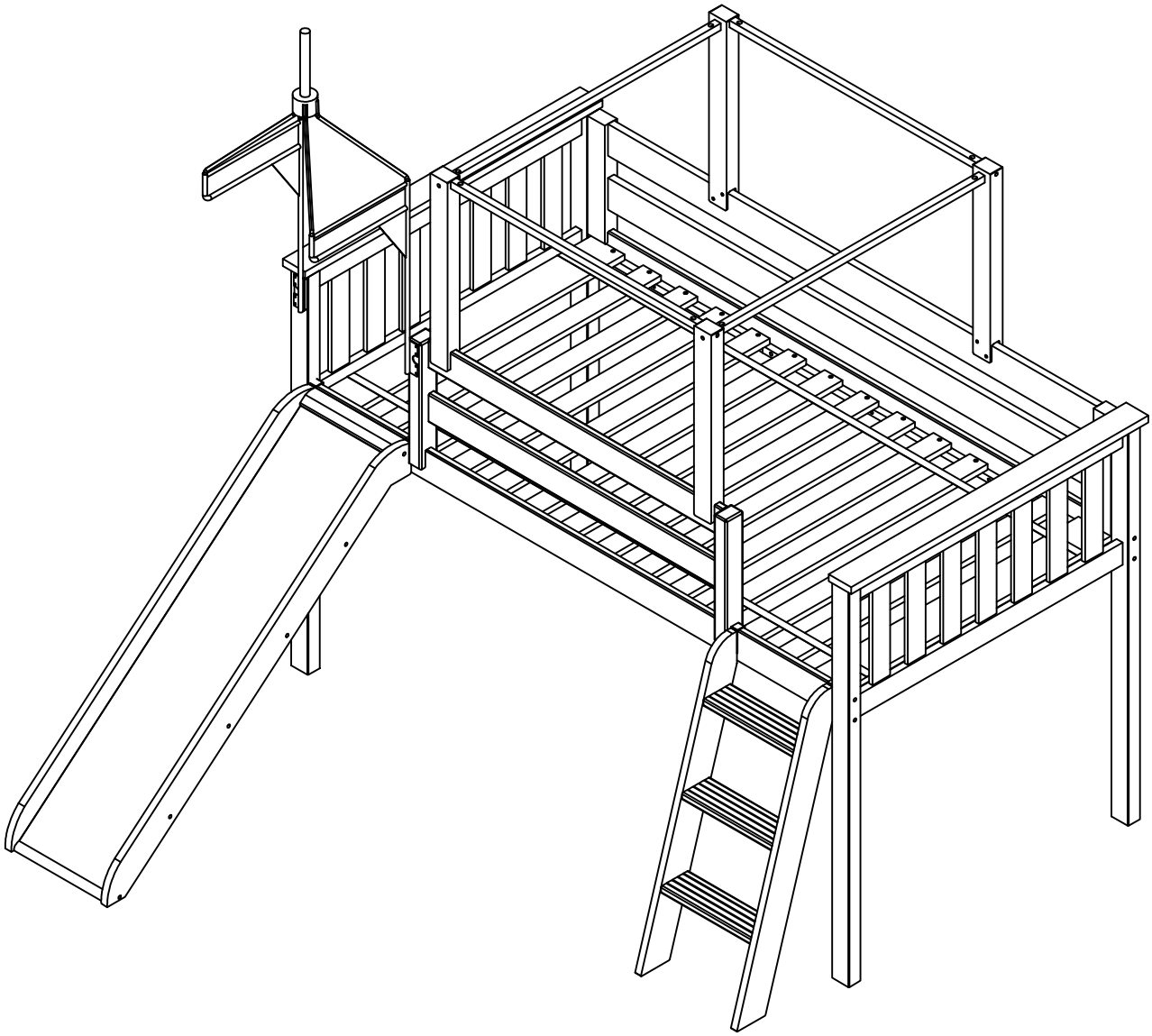

Maxwood Furniture Inc, 816 Johnnie Dodds Blvd, Mount Pleasant, SC 29464, USA

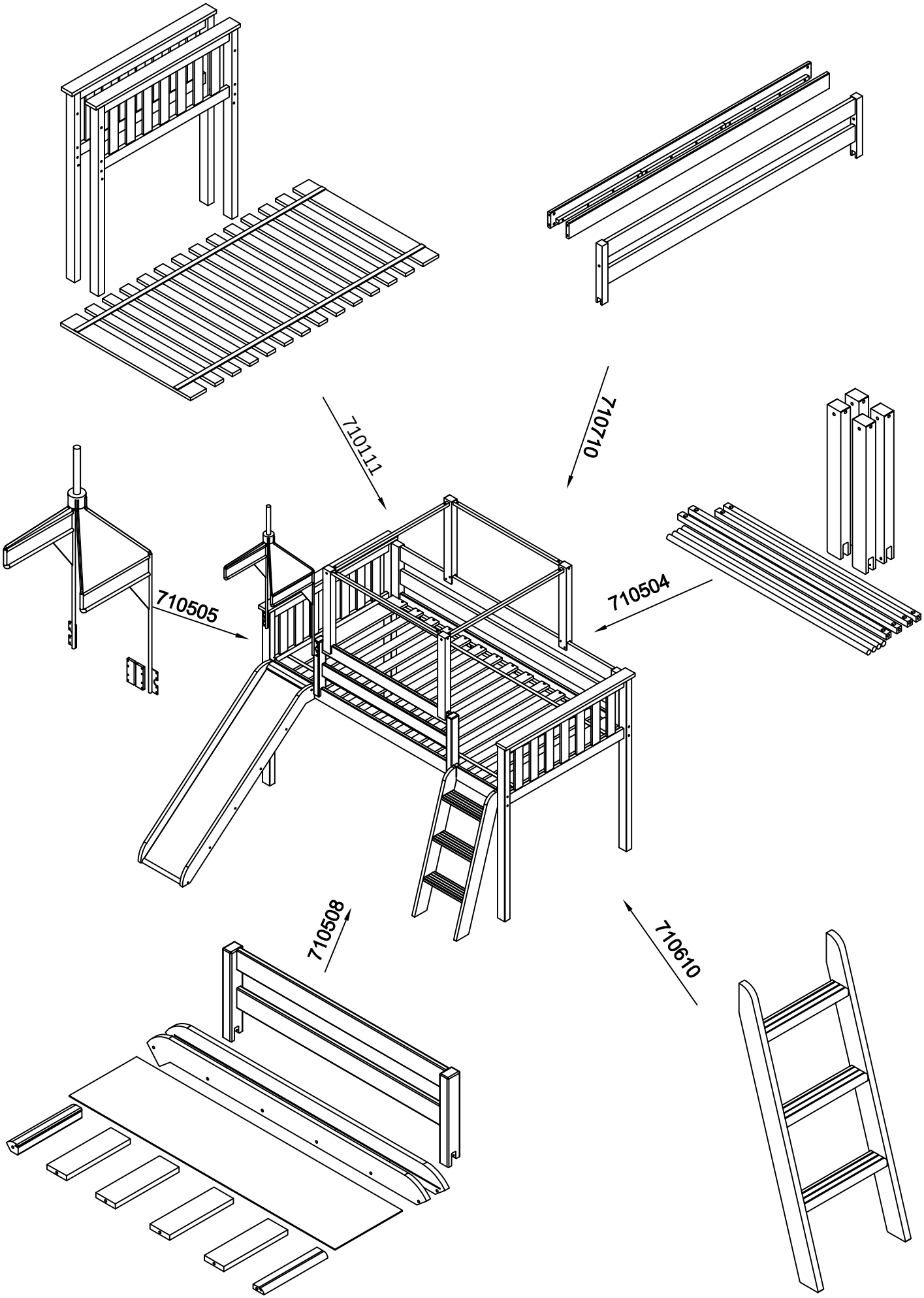
710111
710710
710505
710504
710508
710610

710111 + 710710

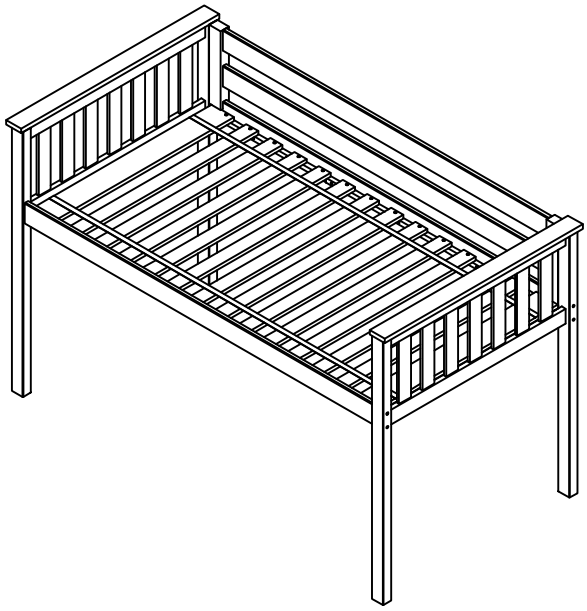

710111

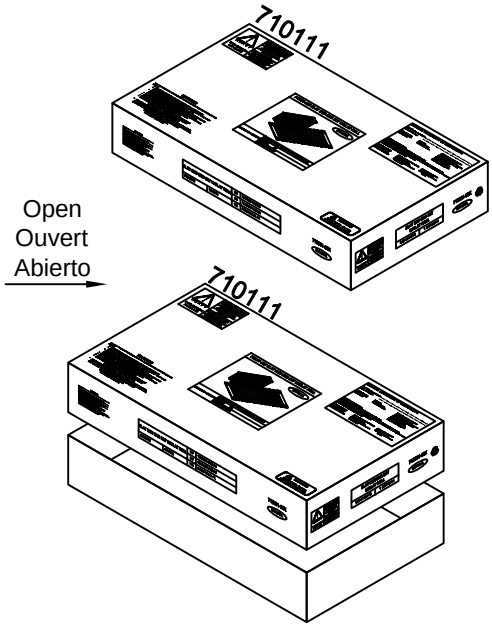

710710

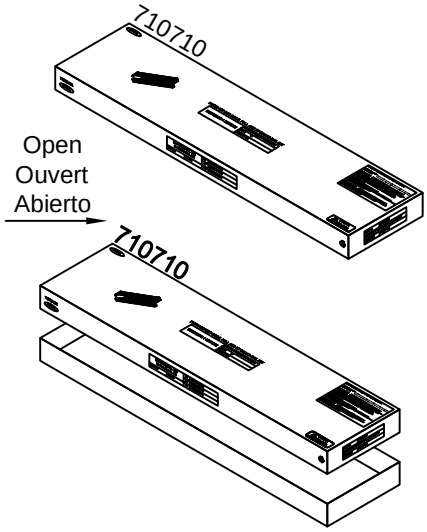

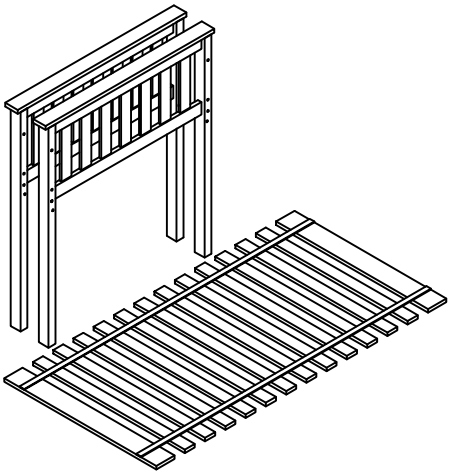

710111

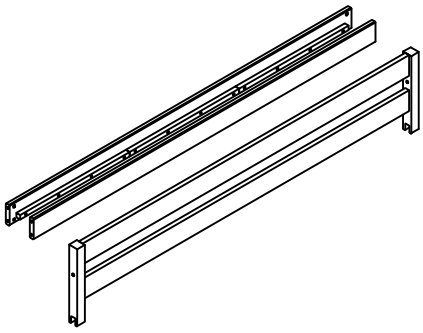

710710

710111

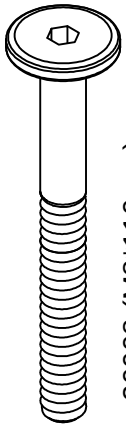

20008 (M8*110mm)

8x

20358 (M8*17mm)

8x

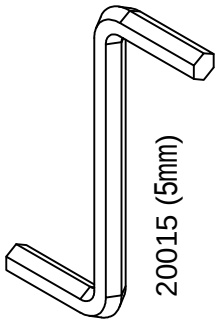

20015 (5mm)

1x

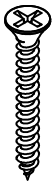

20055 (4*30mm)

28x

710710

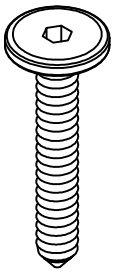

20006 (M8*60mm)

2x

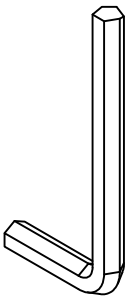

20695 (5mm)

1x

20343 (4*25mm)

6x

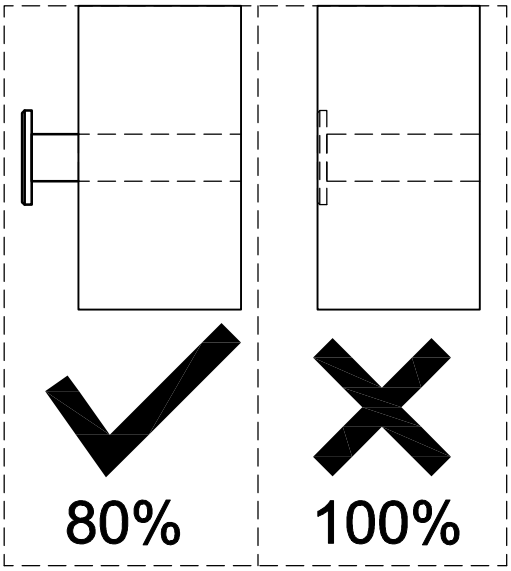
80%
100%

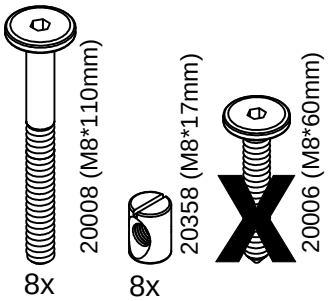
20008 (M8*110mm)
8x
20358 (M8*17mm)
8x
20006 (M8*60mm)

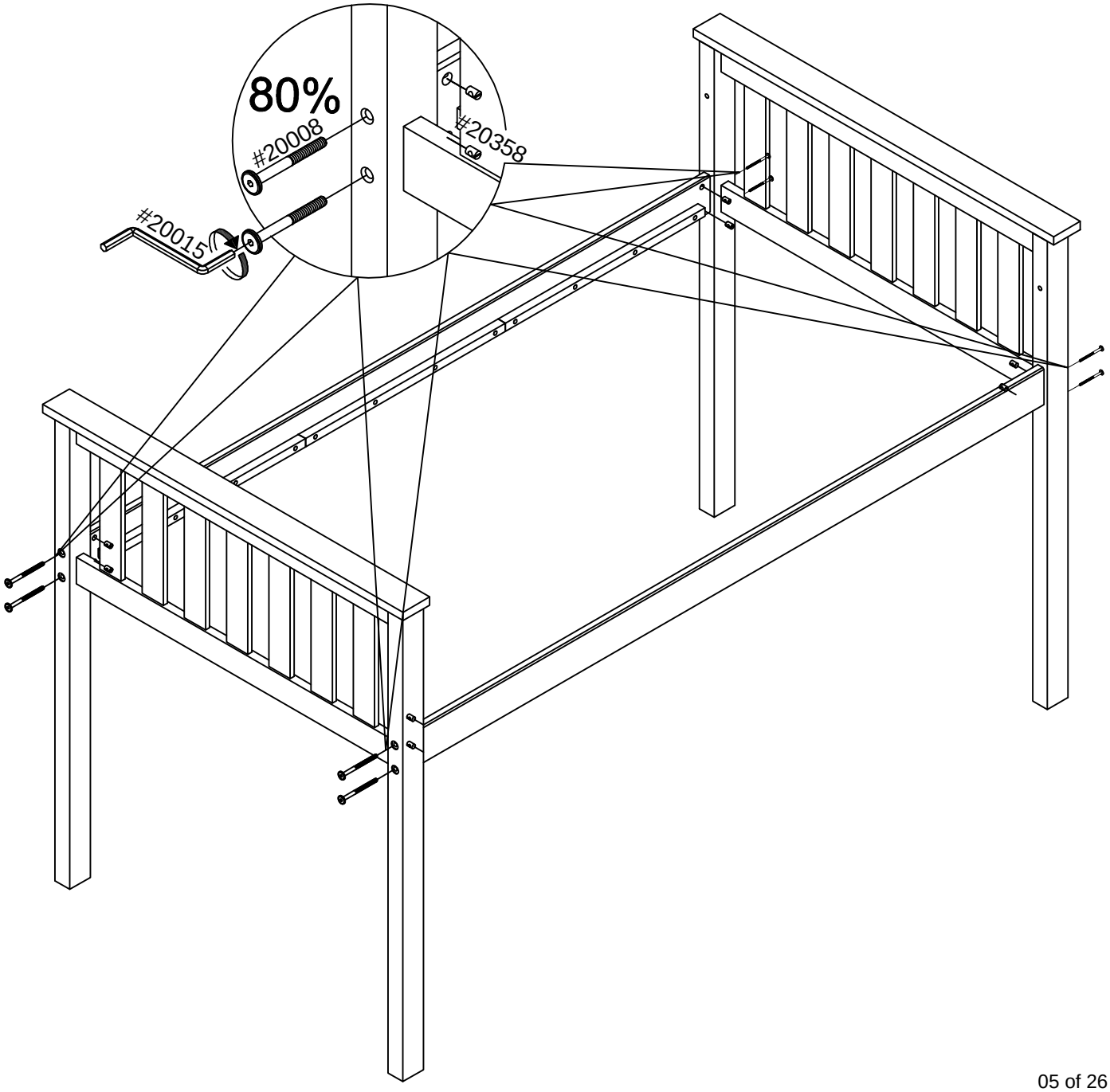
80%
#20008
#20358
#20015

⚠ WARNING: TO HELP PREVENT SERIOUS OR FATAL INJURIES FROM ENTRAPMENT OR FALLS:

• NEVER ALLOW A CHILD UNDER 6 YEARS ON UPPER BUNK. • USE ONLY MATTRESS WHICH IS 74"-75" (188CM - 190CM) LONG AND 37½" – 38½" (95CM - 98CM) WIDE ON UPPER AND LOWER BUNK WITH A TWIN SIZE BED OR 52½"-53½" (133CM - 135CM) WIDE WITH A FULL SIZE BED. • ENSURE THICKNESS OF MATTRESS AND FOUNDATION COMBINED DO NOT EXCEED 10" (25cm) ON UPPER AND LOWER BUNK AND MATTRESS IS AT LEAST 5"(13cm) BELOW UPPER EDGE OF GUARDRAILS. • USE GUARDRAIL ON BOTH SIDES OF UPPER BUNK. • PROHIBIT HORSEPLAY ON OR UNDER BED(S). • PROHIBIT MORE THAN ONE PERSON ON UPPER BUNK. • USE LADDER FOR ENTERING AND LEAVING UPPER BUNK. STRANGULATION HAZARD • NEVER ATTACH OR HANG ITEMS TO ANY PART OF THE BUNK BED THAT ARE NOT DESIGNED FOR USE WITH THIS BED; FOR EXAMPLE, BUT NOT LIMITED TO, HOOKS, BELTS AND JUMPROPES.

DO NOT REMOVE THIS LABEL.

⚠ MISE EN GARDE: POUR AIDER PRÉVENIR GRAVE DE BLESSURES MORTELLES CUASÉES PAR LE PIÉGEAGE DE FALLS:

• NE JAMAIS LAISSER UN ENFANT DE MOINS DE 6 ANS ON LIT SUPÉRIEUR. • UTILISATION SEULEMENT MATELAS QUI EST DE 74"-75" (188cm - 190cm) LONG ET 37½" – 38½" (95cm - 98cm) DE LARGE SUR LE HAUT SUPERPOSÉSET INFÉRIEURE AVEC UN LIT JUMEAU; DE LARGE 52½" – 53½" (133cm – 135cm) AVEC UN LIT DOUBLE. • ASSURER UNE ÉPAISSEUR MATELAS NE DÉPASSE PAS 10" 25cm SUR LA COUCHETTE LIT SUPÉRIEURE ET INFÉRIEURE ET UN MALET AS D'AU MOINS 5" 13cm CI-DESSOUS BORD SUPÉRIEUR DES GLISSIÈRES DE SÉCUR. • BALCONS D'UTILISATION DES DEUX CÔTES DE LIT SUPÉRIEUR.• INTERDIRE LE CHAHUT SUR ET SOUS LE LIT(S). • INTERDIRE PLUS D'UNE PERSONNE SUR LIT SUPÉRIEUR.• UTILISEZ L' ÉCHELLE POUR ENTRER ET SORTIR LIT SUPÉRIEUR. DANGER D'ÉTRANGLEMENT • NE JAMAIS INSTALLER OU ARTICLES SUSPRENDRE POUR UNE PARTIE DE LA LITS SUPERPOSÉS QUI NE SONT PAS CONÇU POUR UNE UTILISATION AVEC LA CHAMBRE, PAR EXAMPLE, MAIS SANS S'Y LIMITER, LES CROCHETES ET JUMPROPES.

NO RETIRES PAS CETTE TIQUETTE.

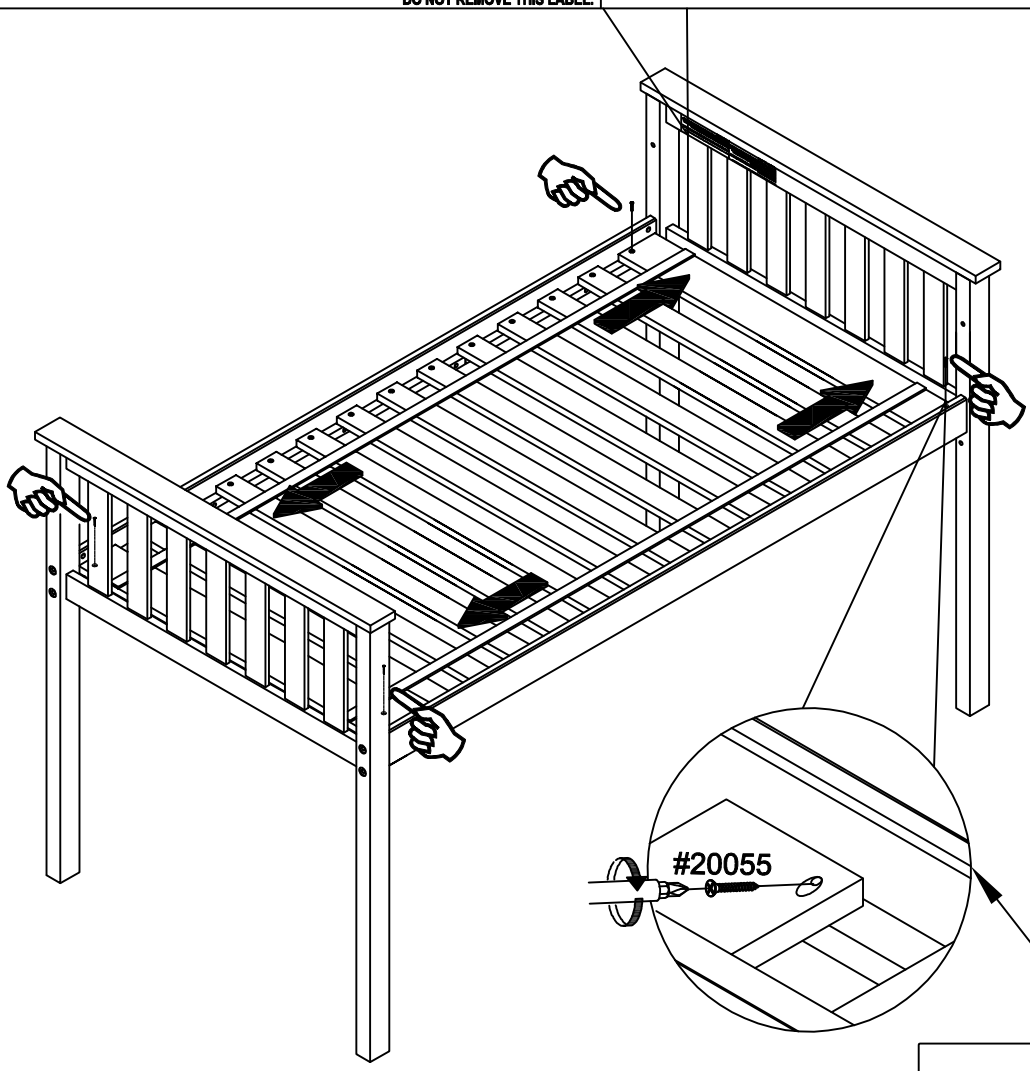

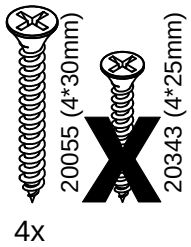

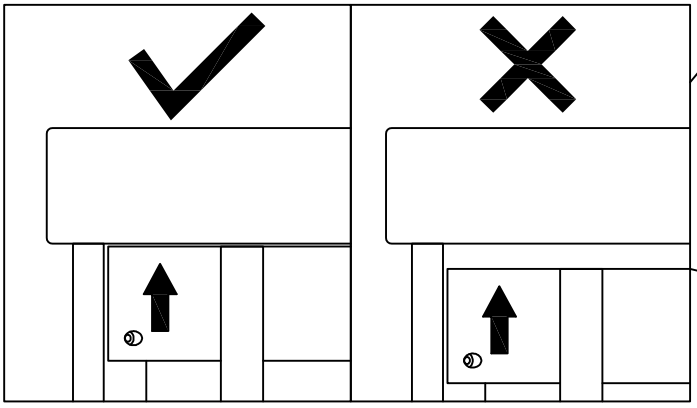

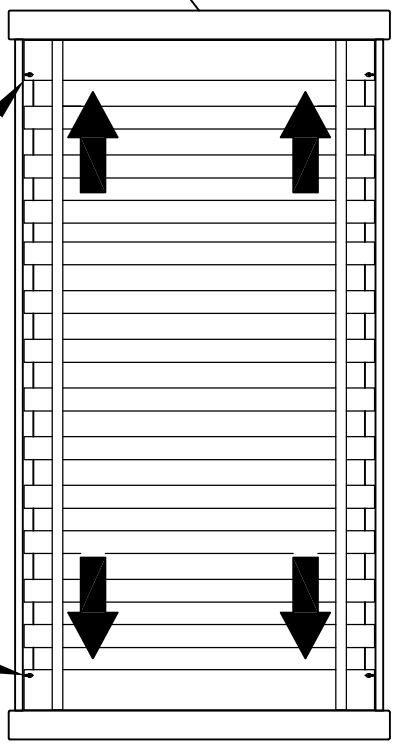

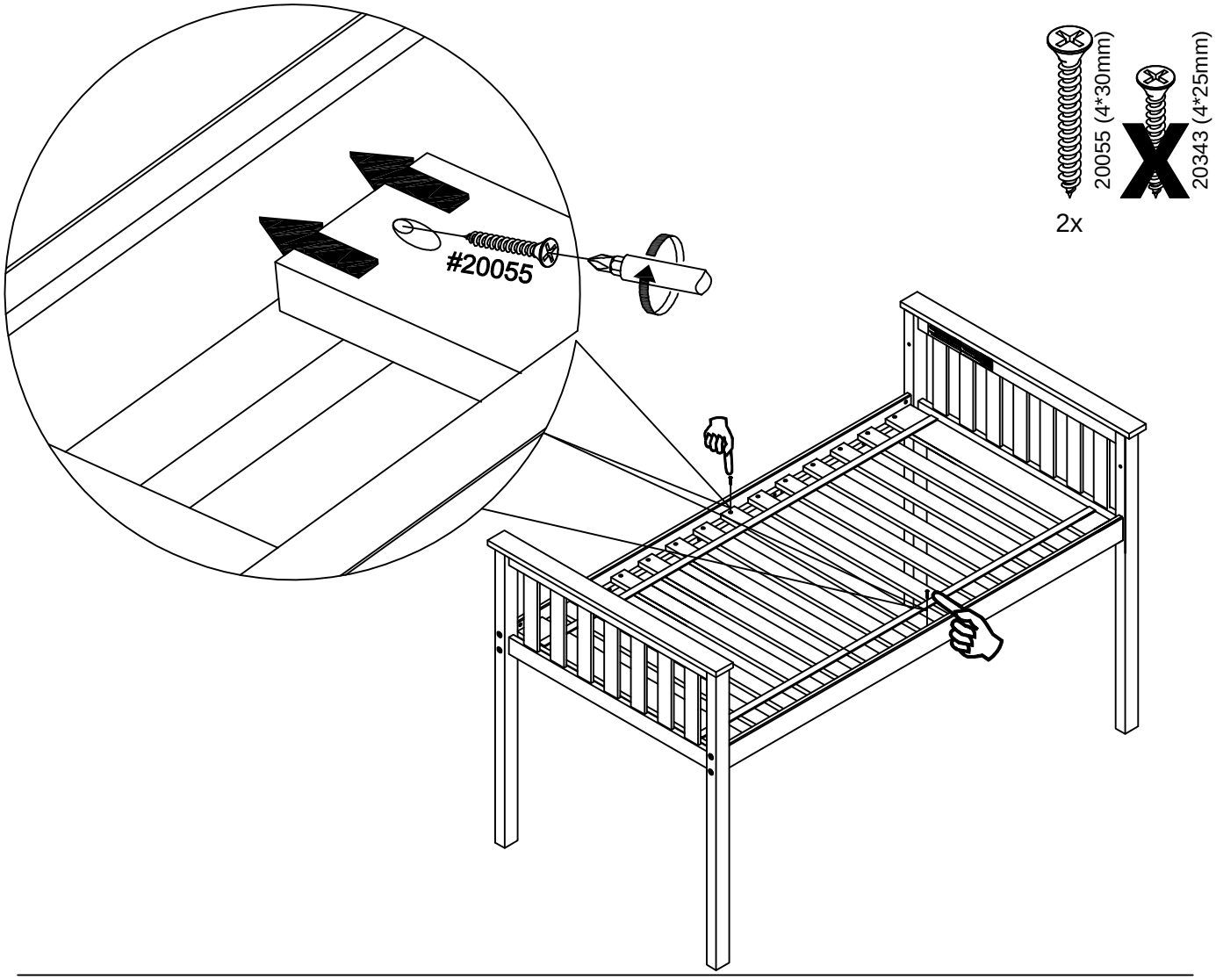
#20055
20055 (4*30mm)
20343 (4*25mm)
2x

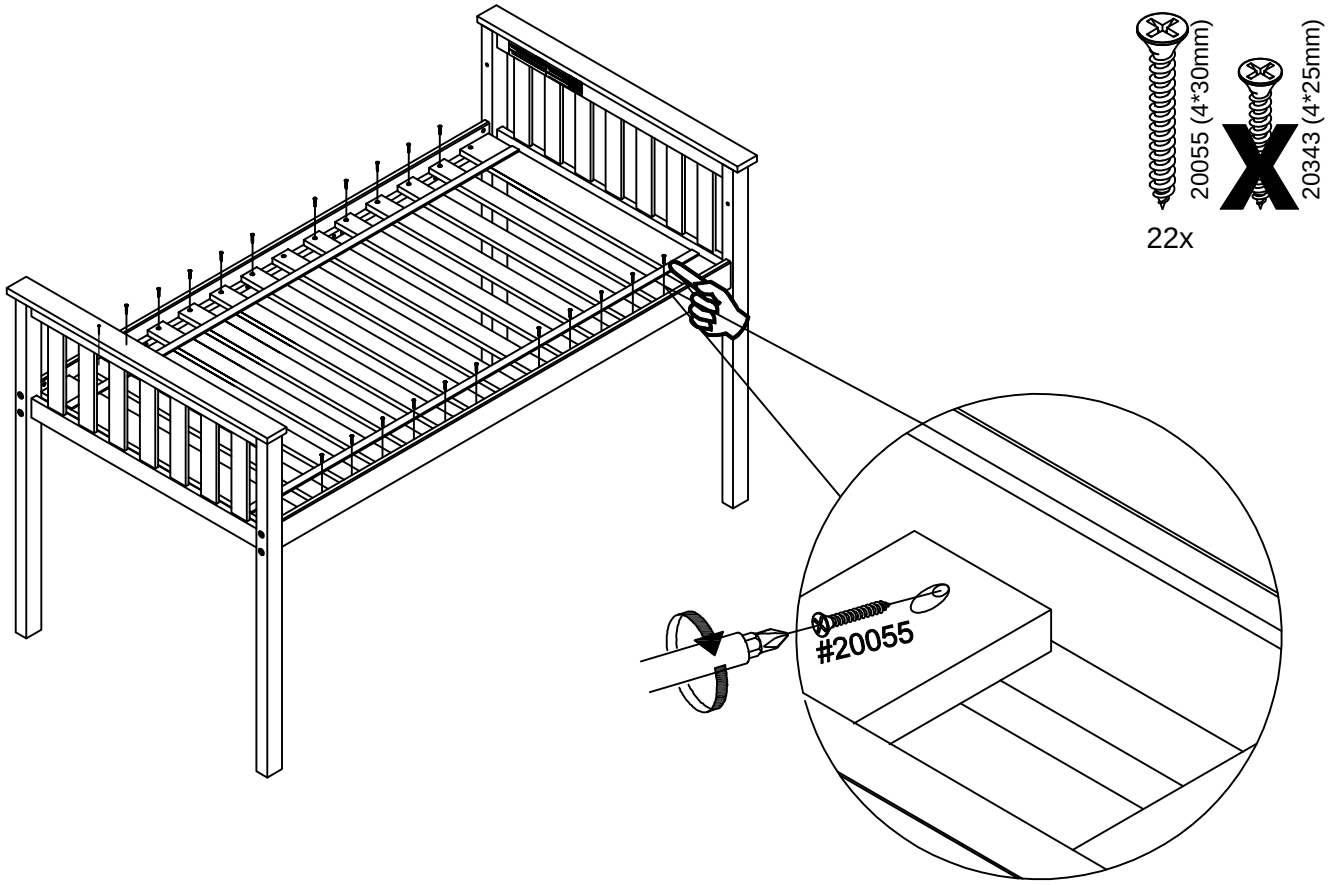
#20055
20055 (4*30mm)
20343 (4*25mm)
22x

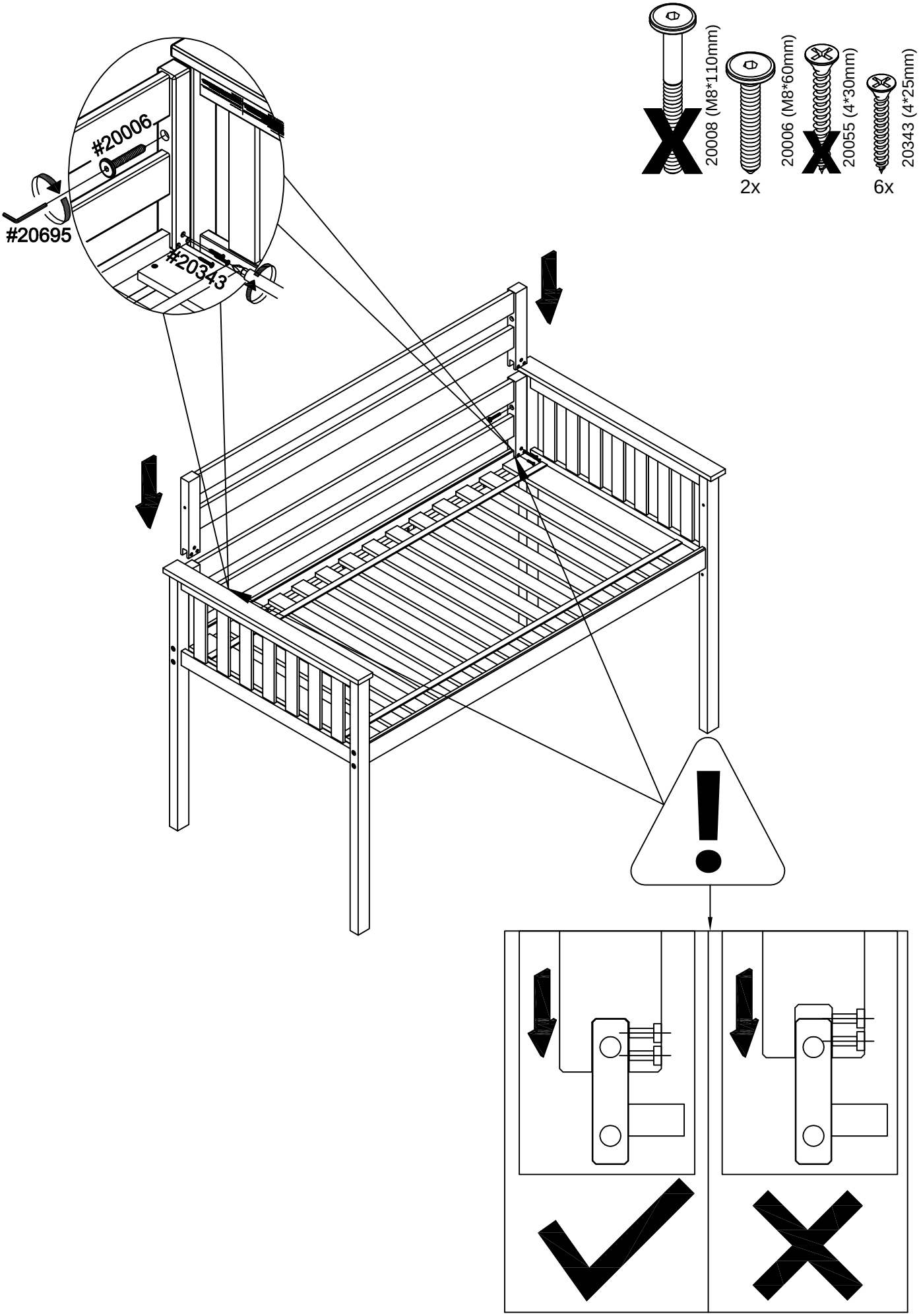
#20006
#20695
#20343
20008 (M8*110mm)
2x
20006 (M8*60mm)
20055 (4*30mm)
6x
20343 (4*25mm)

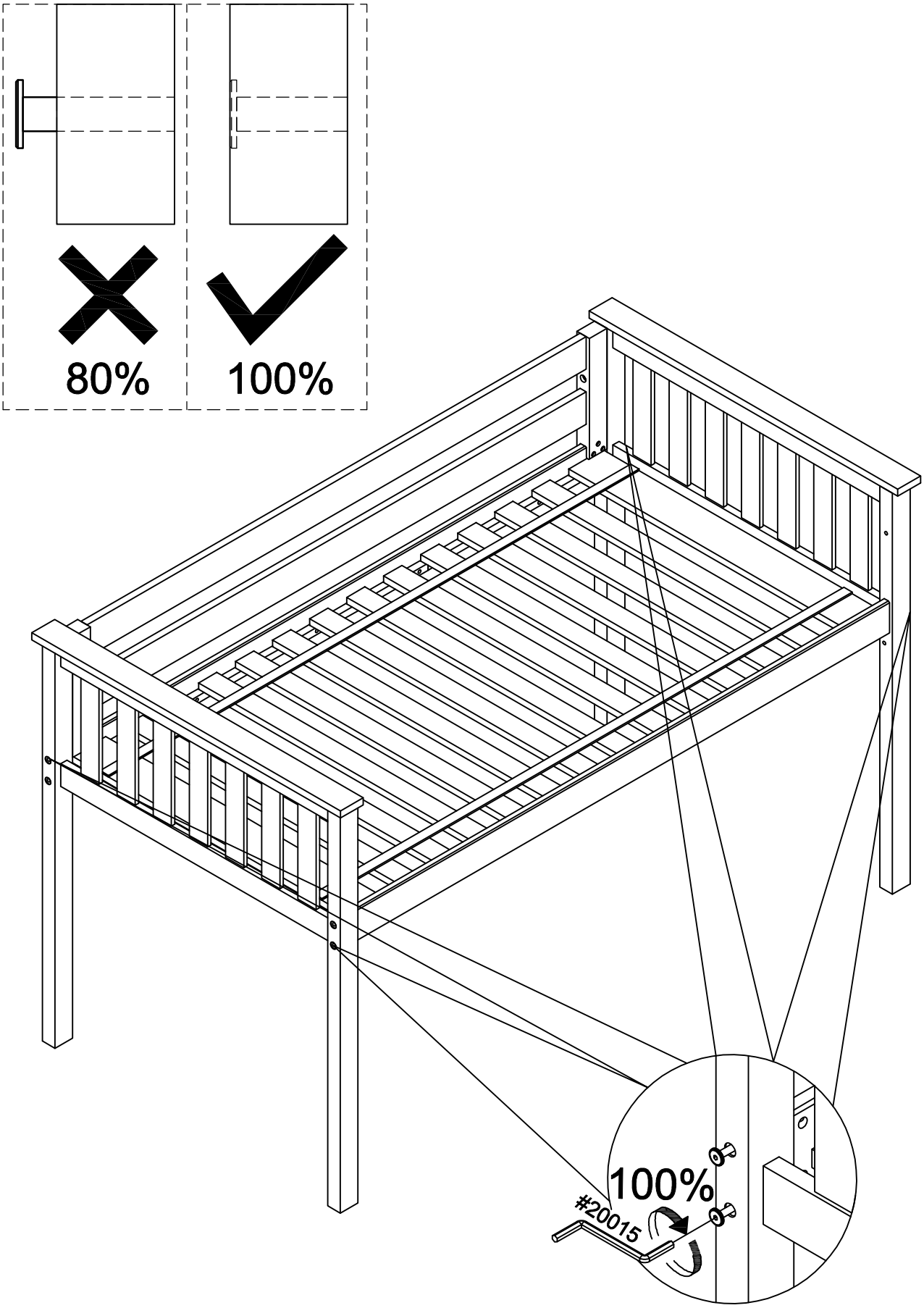
80%
100%
100%
#20015

710610

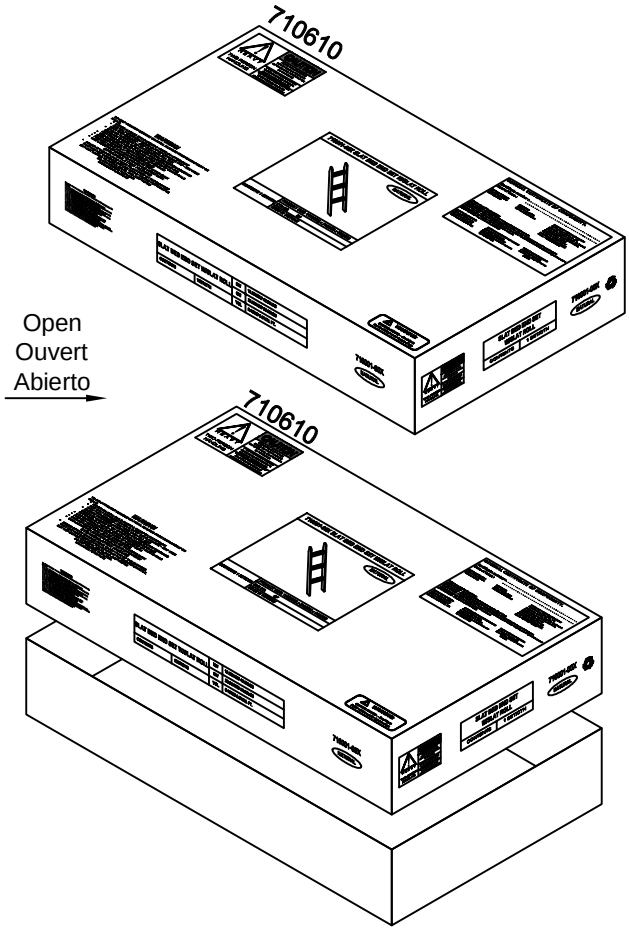

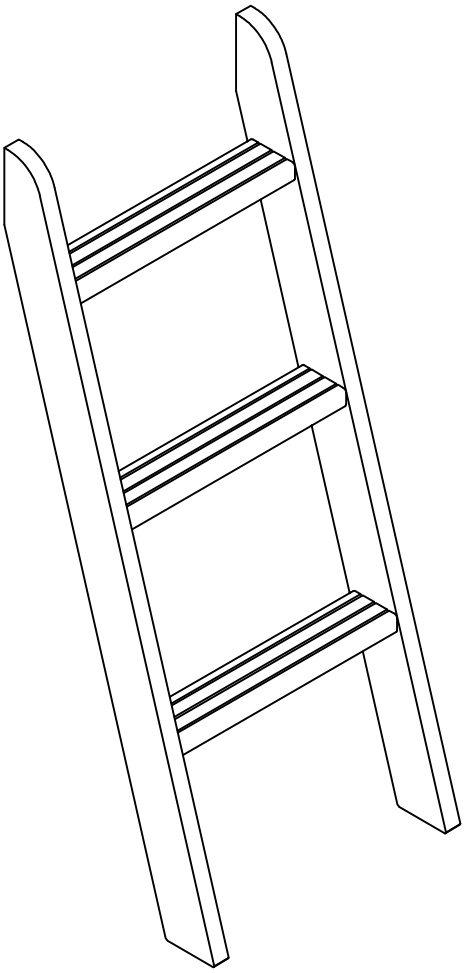

710610

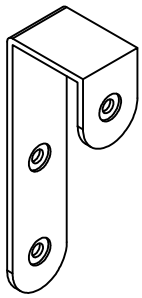

20025 (85mm*32mm*21mm)

2x

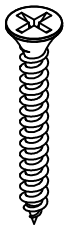

20055 (4*30mm)

4x

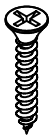

20012 (3*19mm)

2x

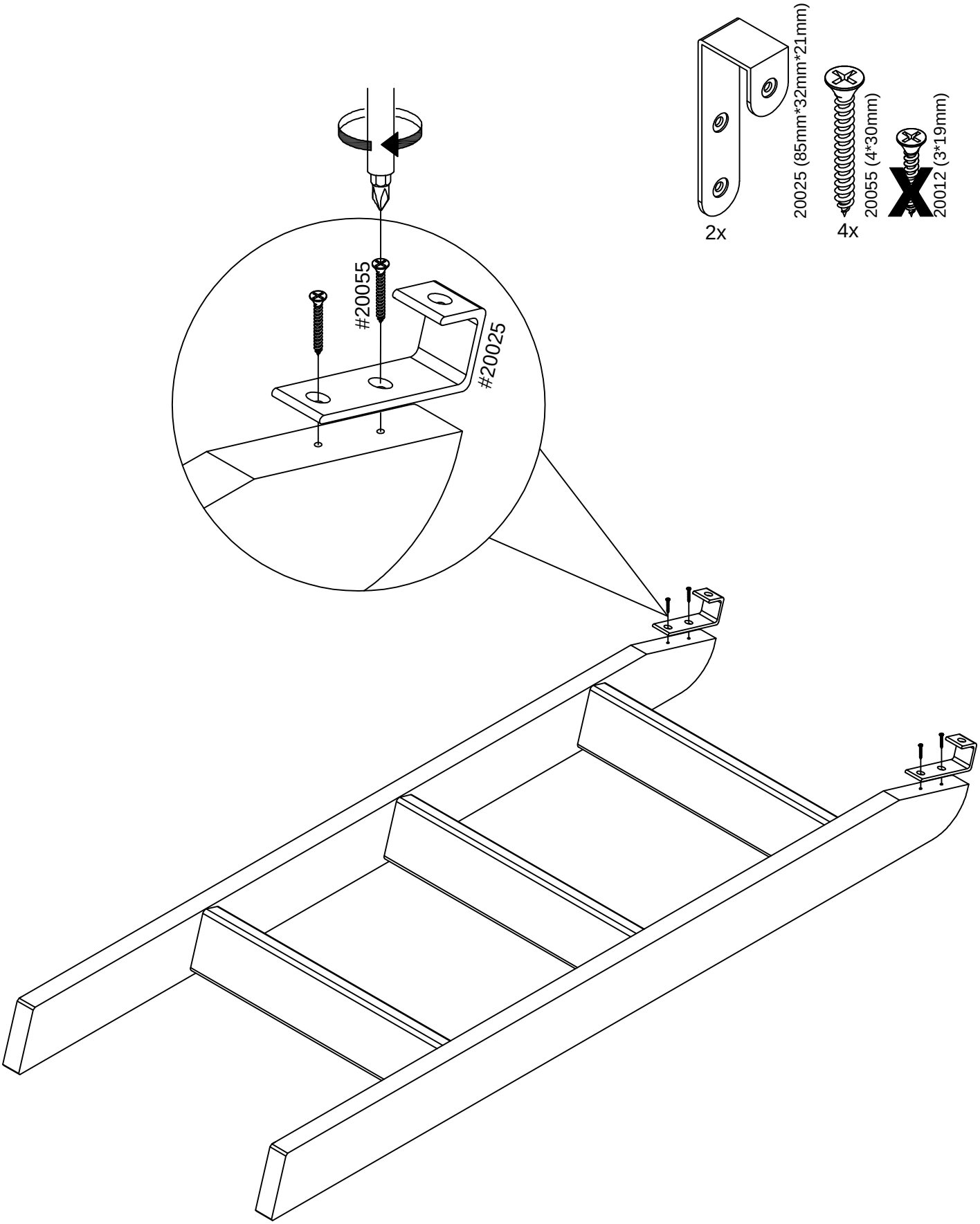
2x
20025 (85mm*32mm*21mm)
4x
20055 (4*30mm)
X
20012 (3*19mm)
#20055
#20025

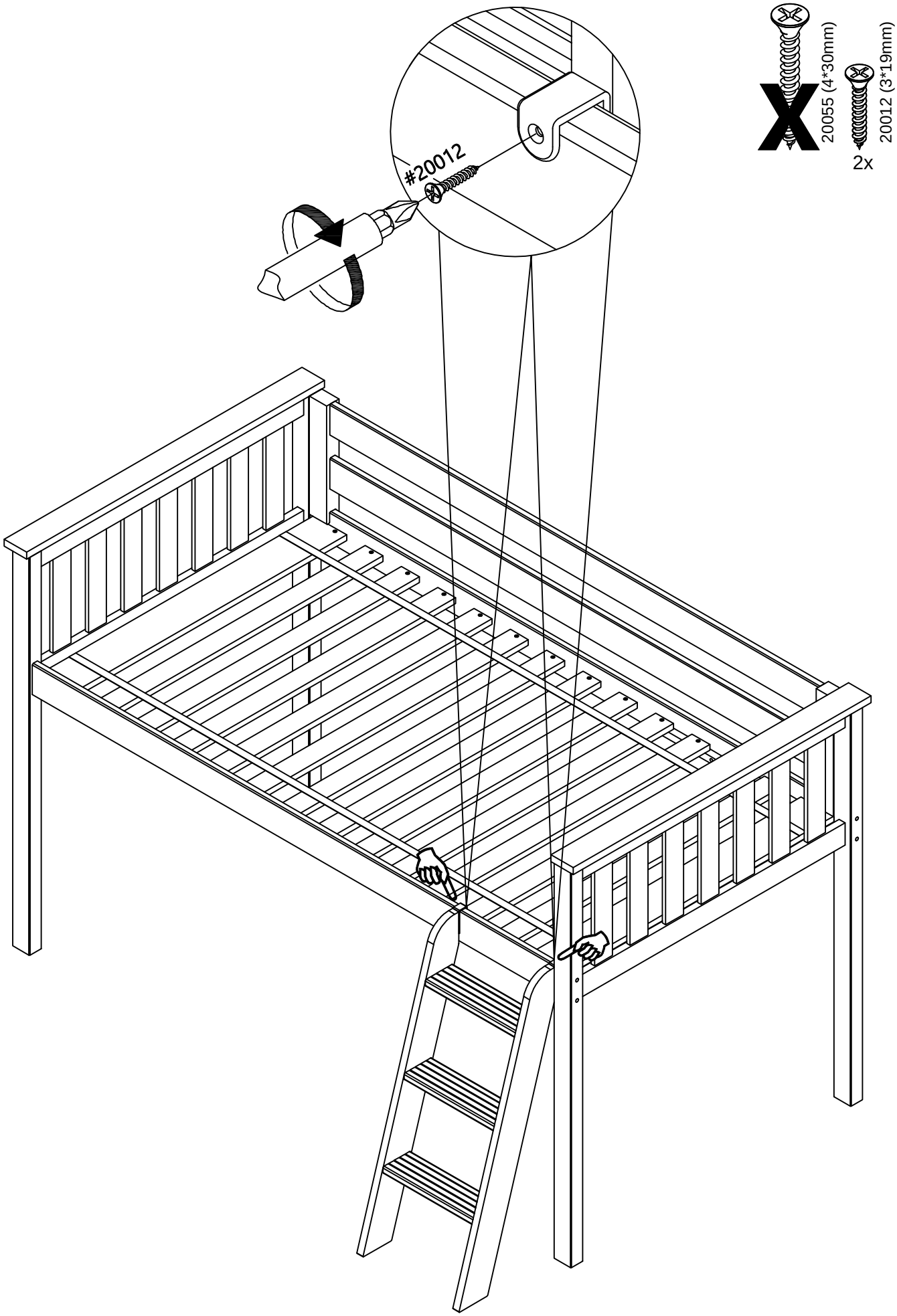
#20012
X
20055 (4*30mm)
20012 (3*19mm)
2x

710508

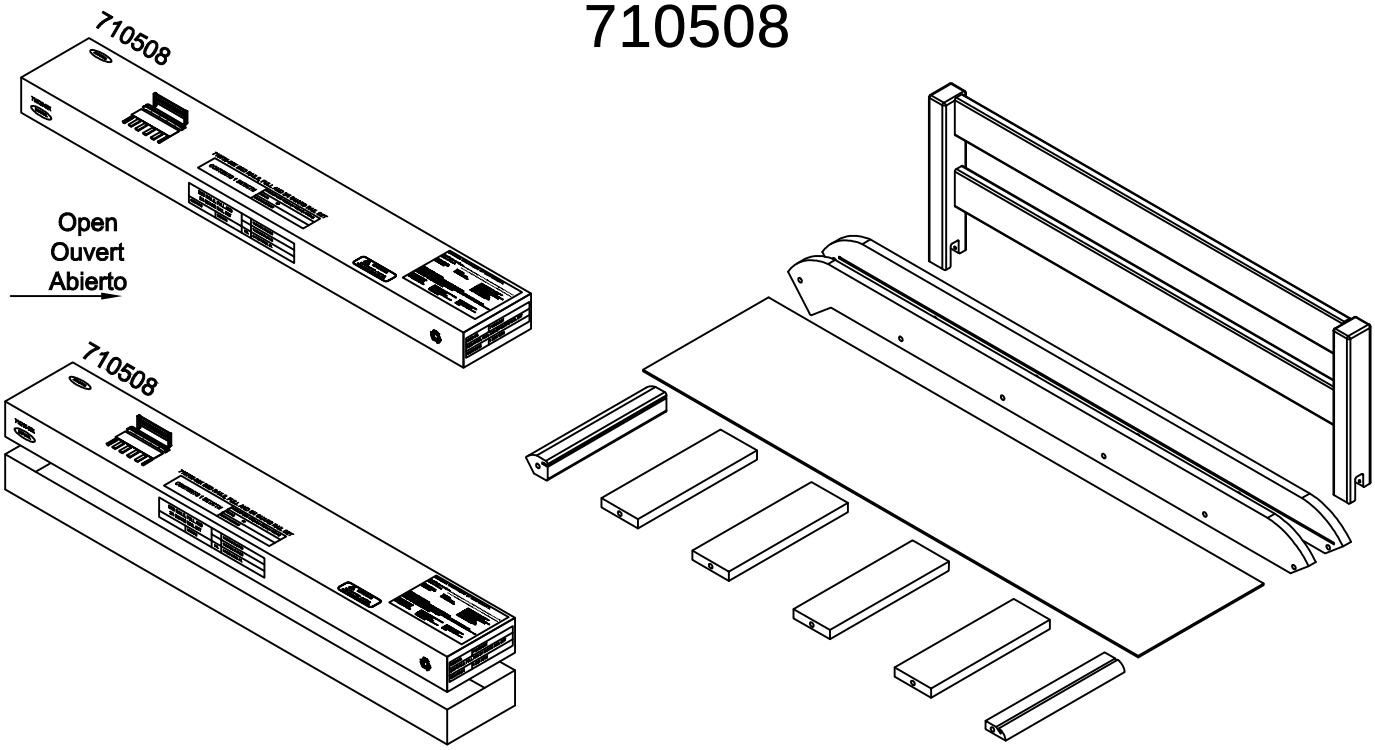

710508

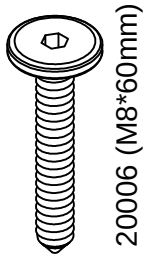

20006 (M8*60mm)

12x

20358 (M8*17mm)

12x

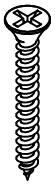

20055 (4*30mm)

12x

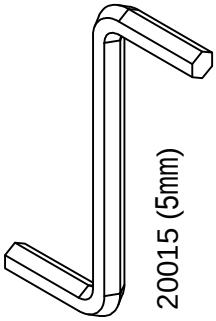

20015 (5mm)

1x

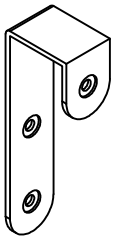

20025(85mm*30mm*21mm)

1x

20012 (3*19mm)

2x

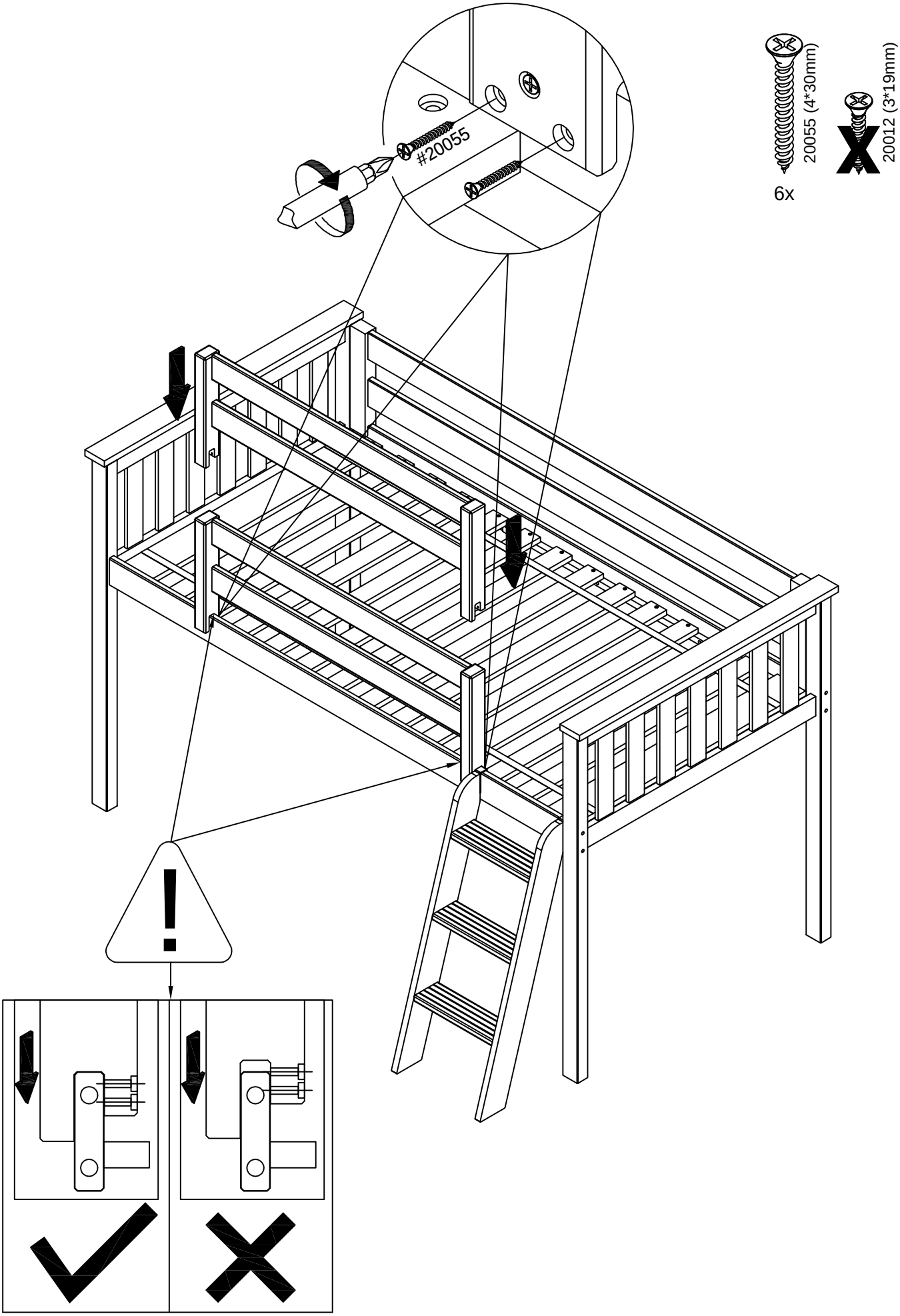
#20055
20055 (4*30mm)
6x
20012 (3*19mm)

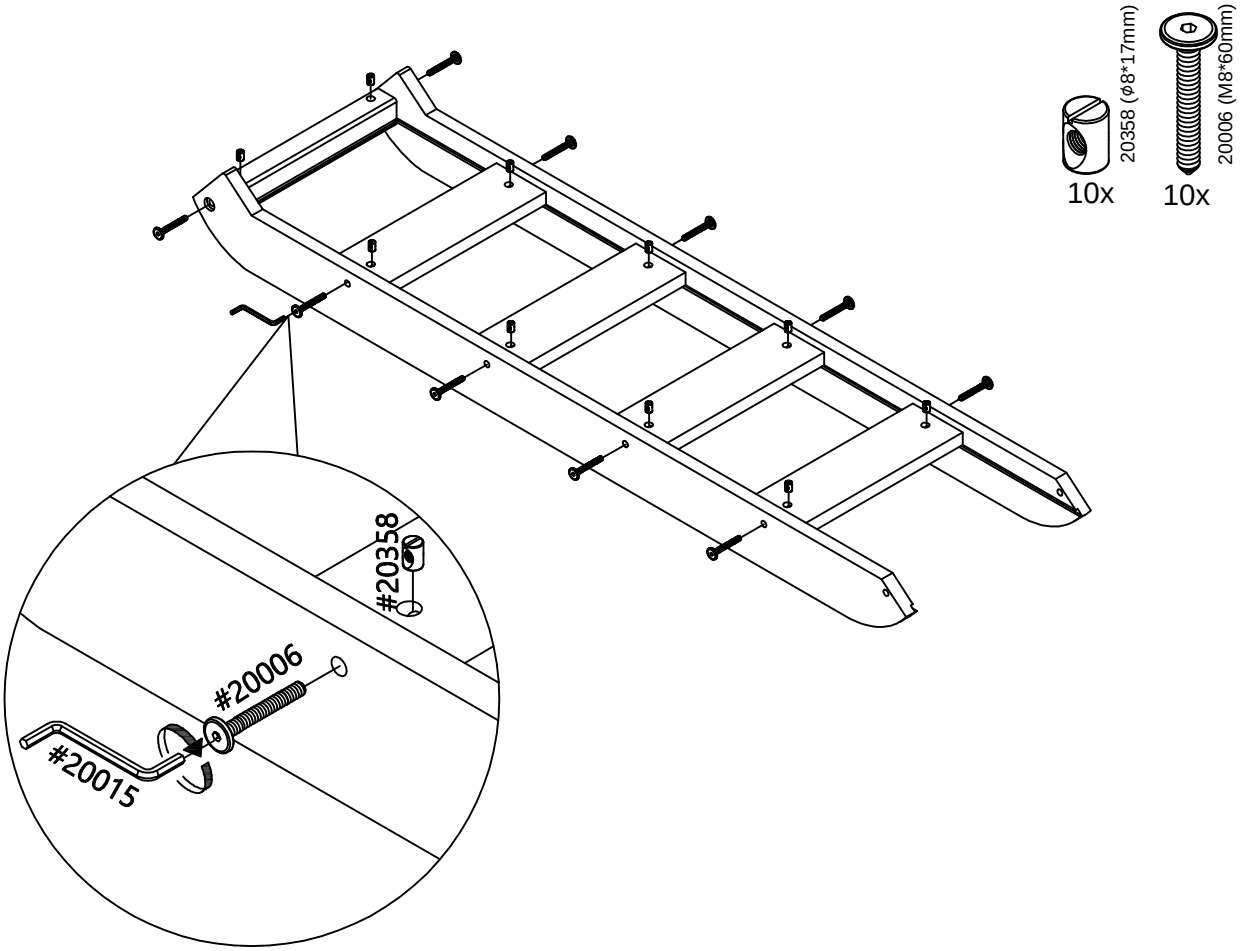
20358 (Ø8*17mm)
10x
20006 (M8*60mm)
10x
#20358
#20006
#20015

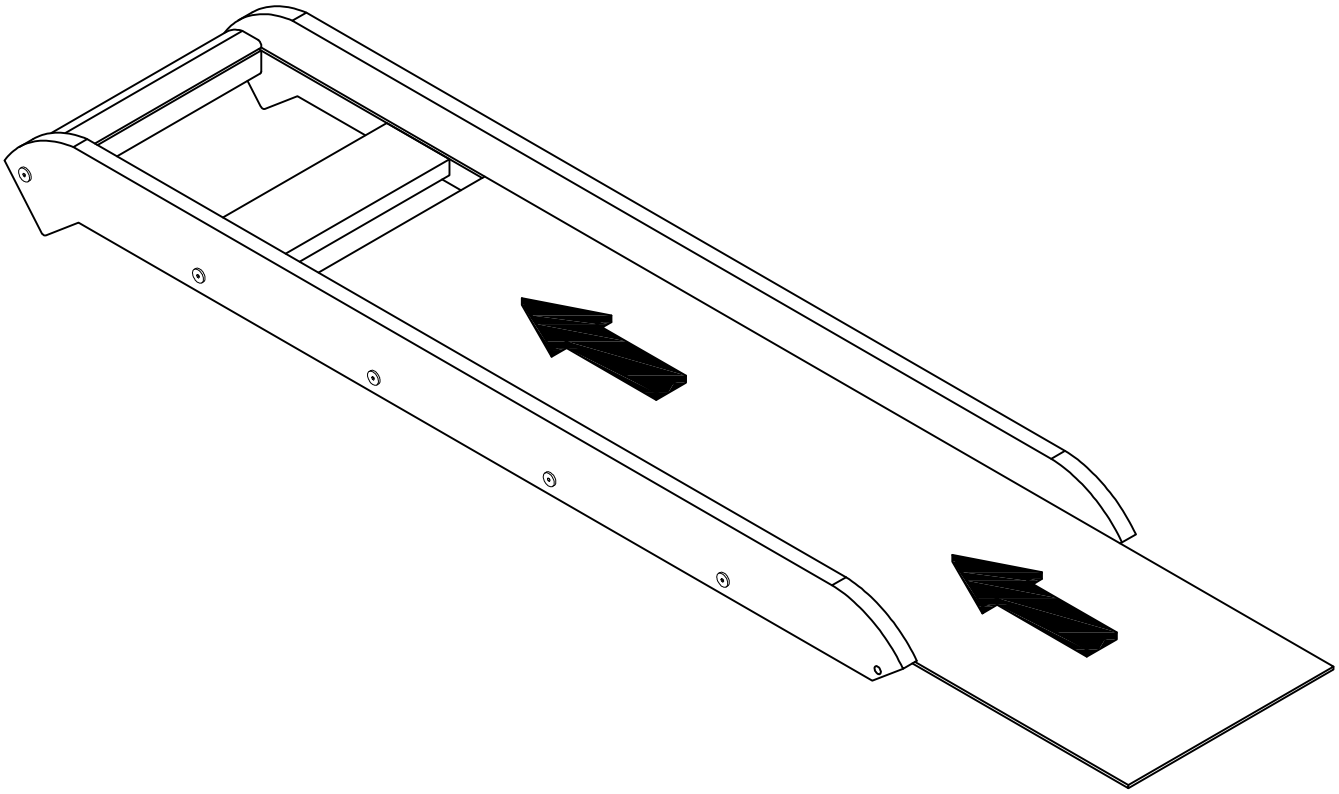

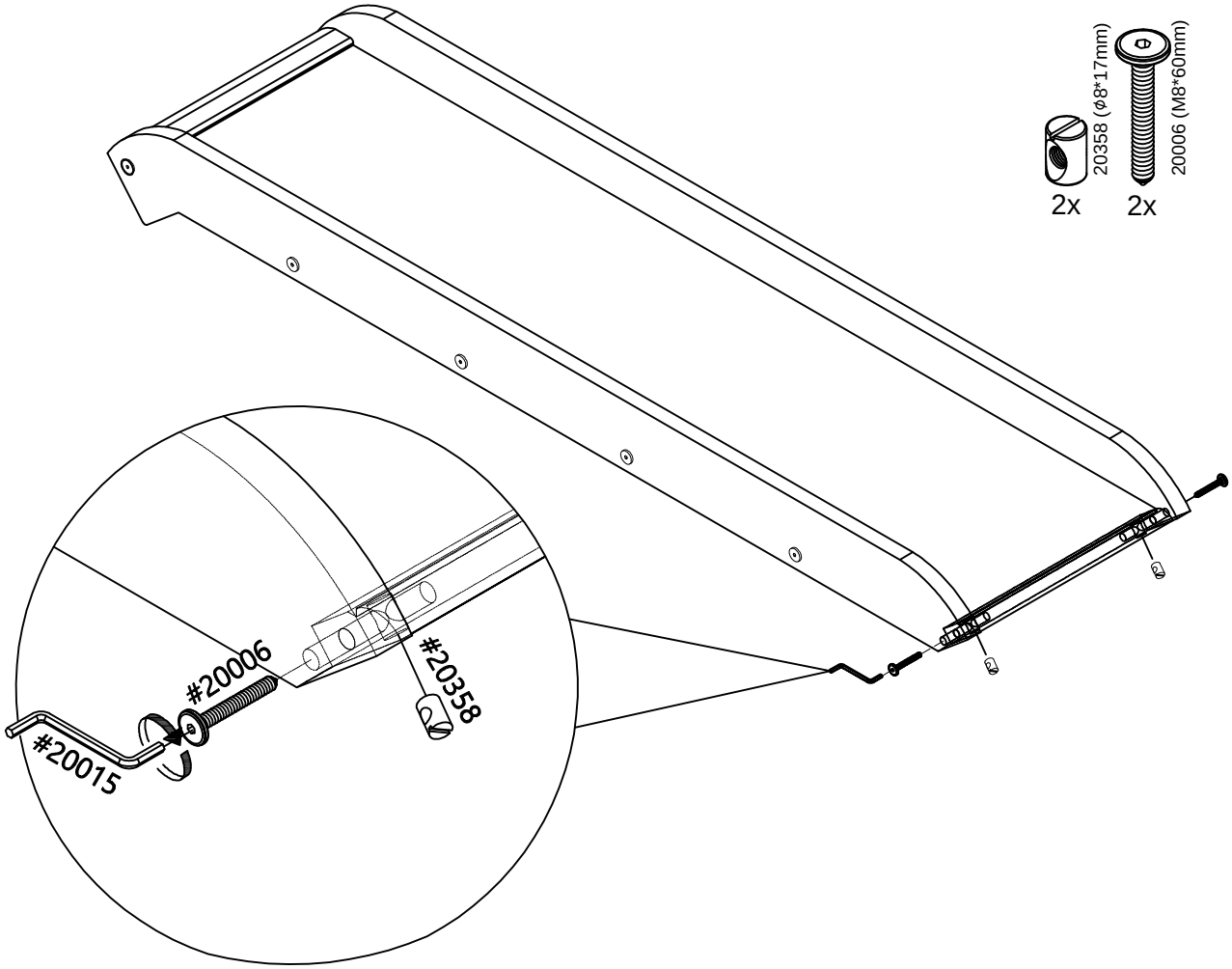
20358 (Φ8*17mm)
20006 (M8*60mm)
2x
2x
#20006
#20358
#20015

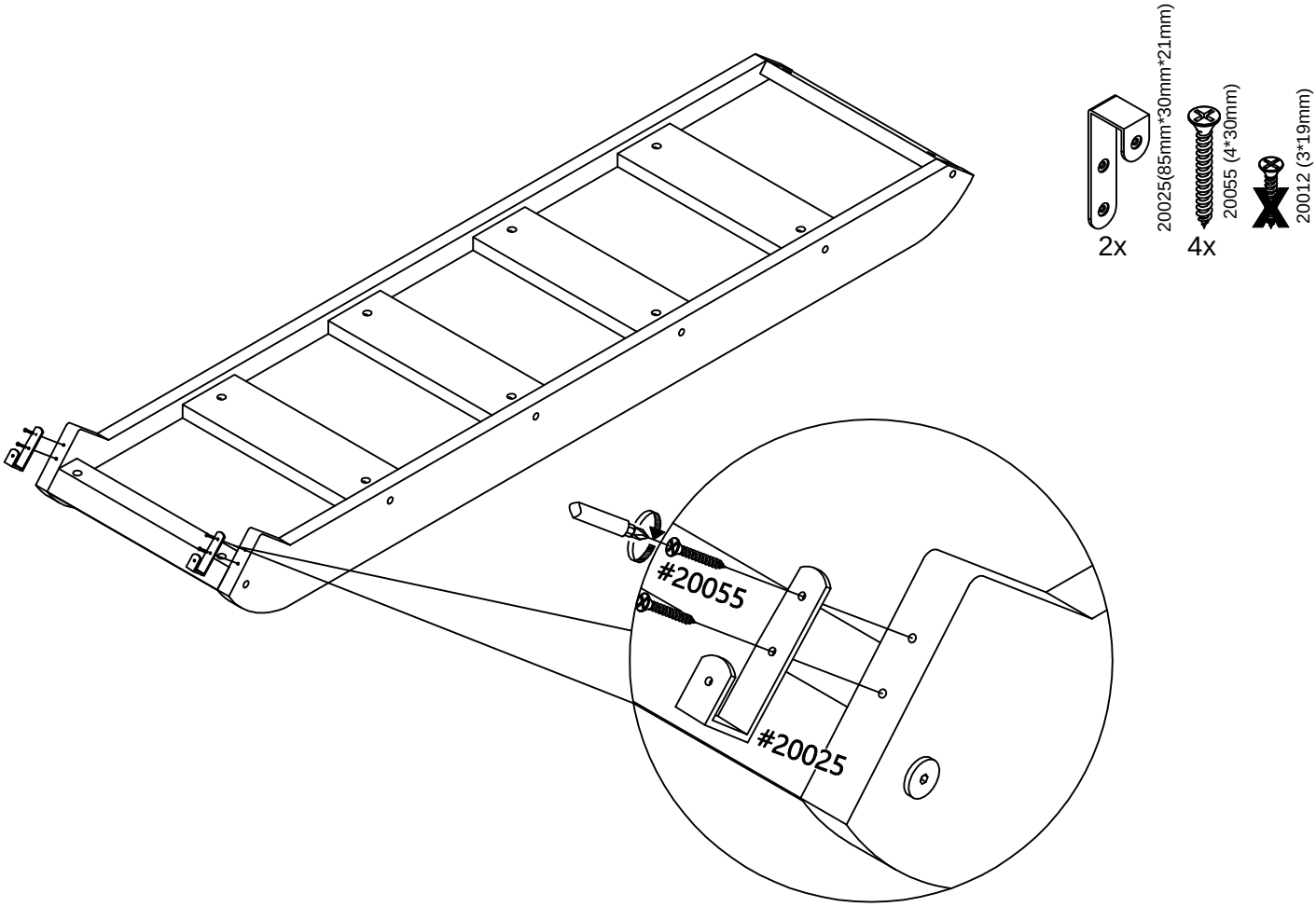
20025(85mm*30mm*21mm)
20055 (4*30mm)
20012 (3*19mm)
2x
4x
#20055
#20025

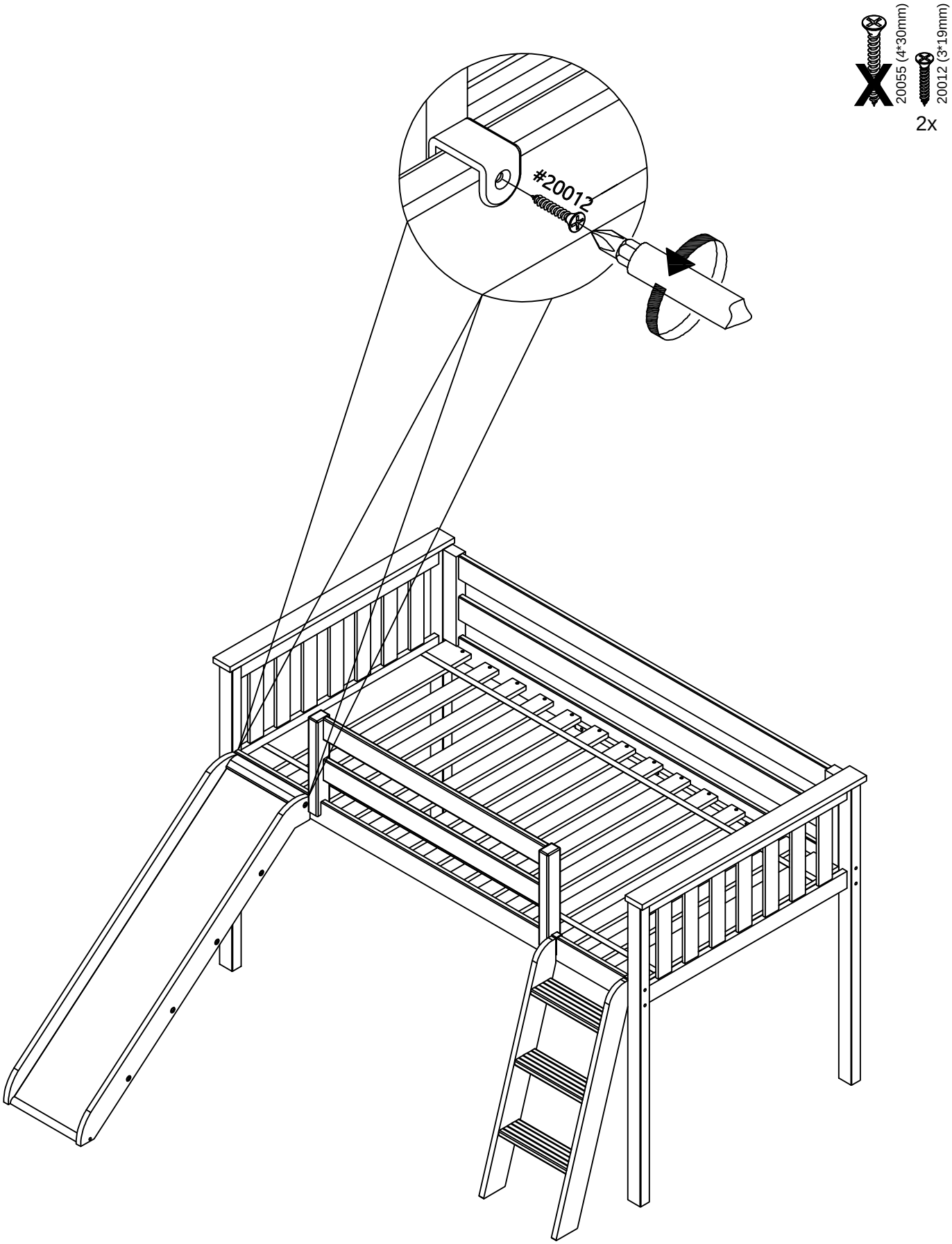
#20012
20055 (4*30mm)
20012 (3*19mm)
2x

710504

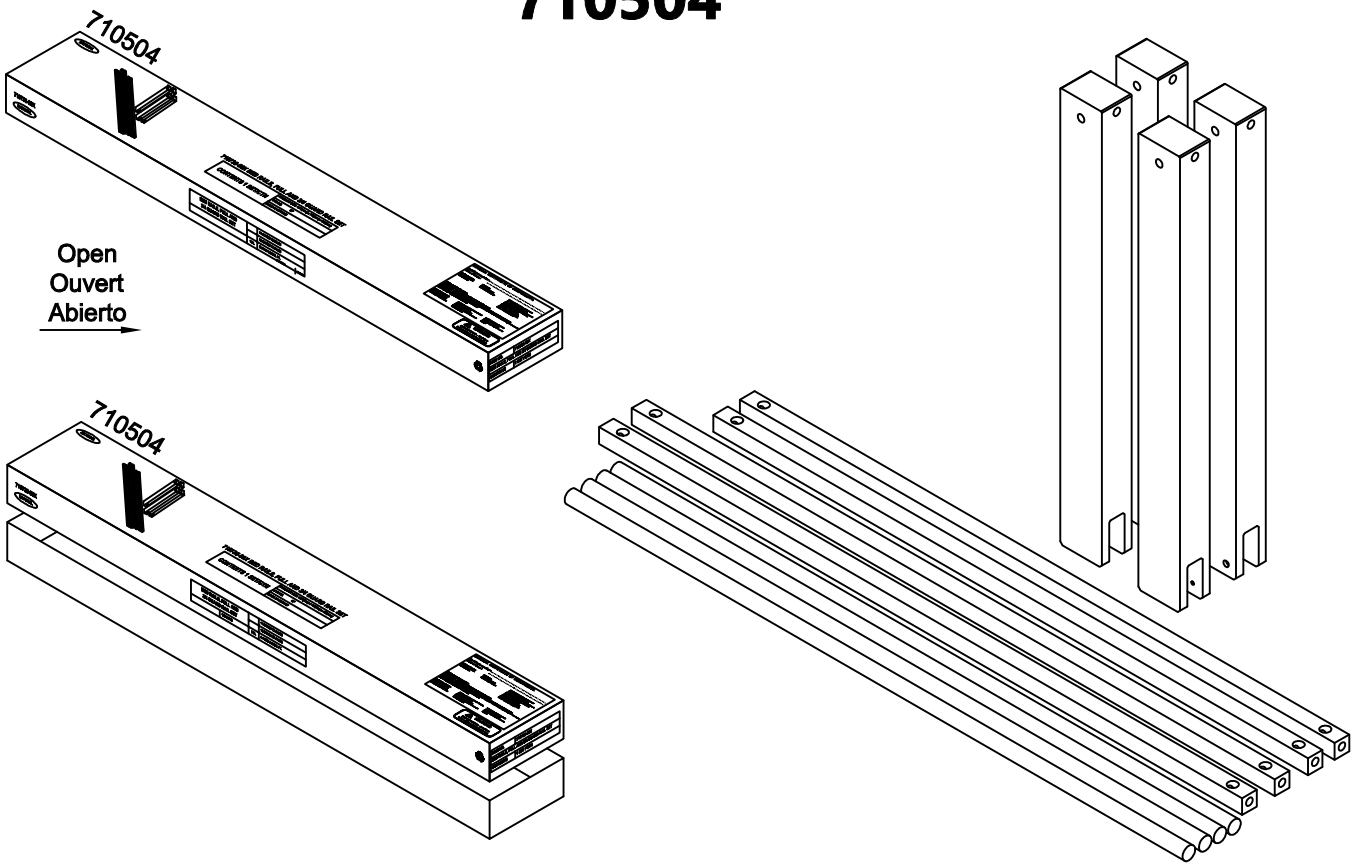

710504

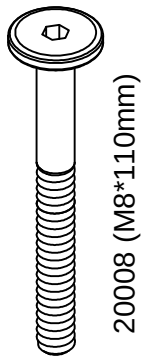

20008 (M8*110mm)

8x

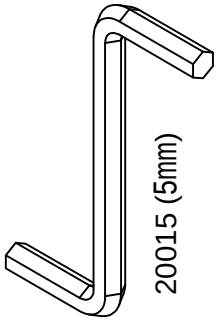

20015 (5mm)

1x

20358 (M8*17mm)

8x

20343 (4*25mm)

8x

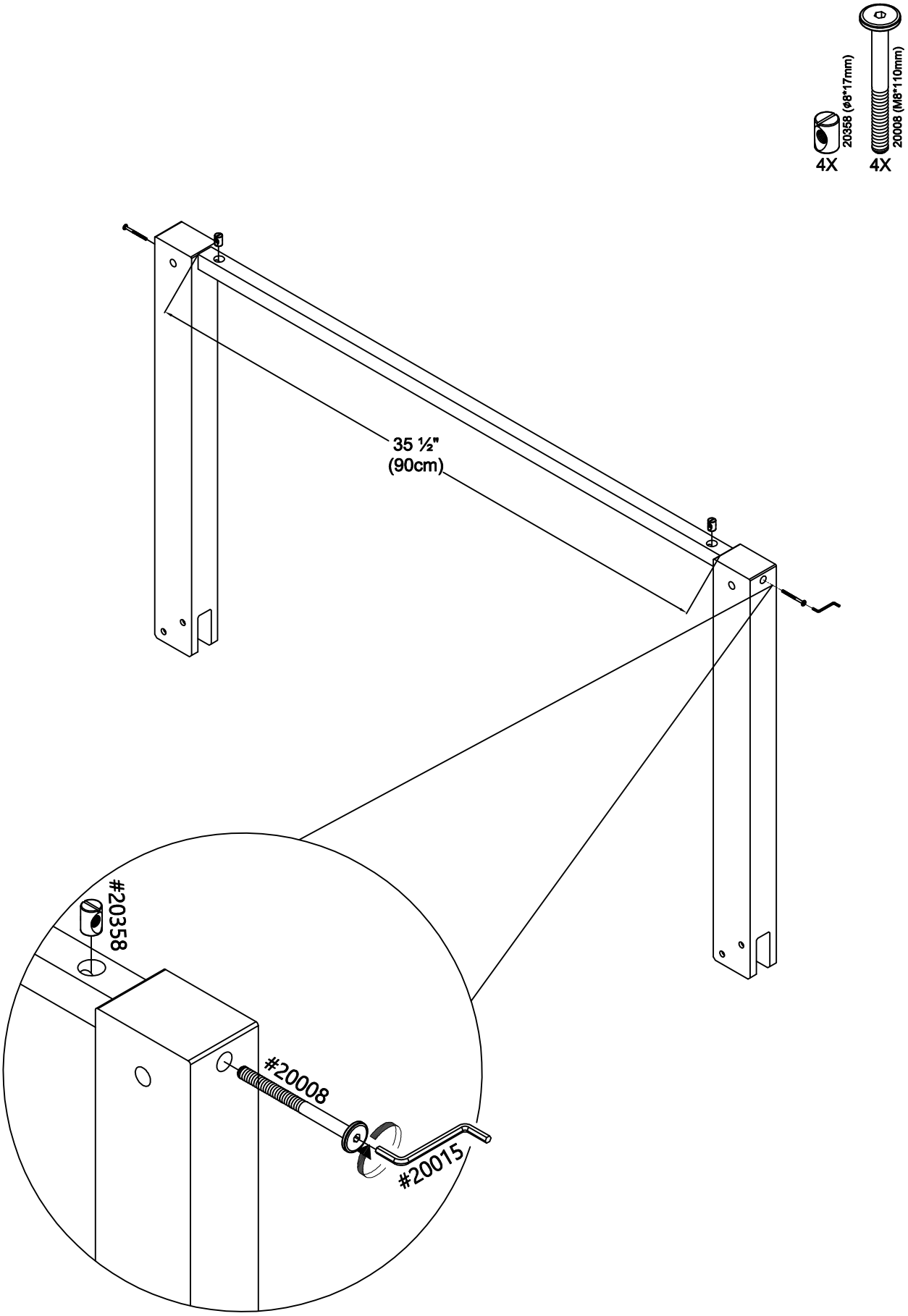
20358 (Ø8*17mm)
4X
20008 (M8*110mm)
4X
35 ½"
(90cm)
#20358
#20008
#20015

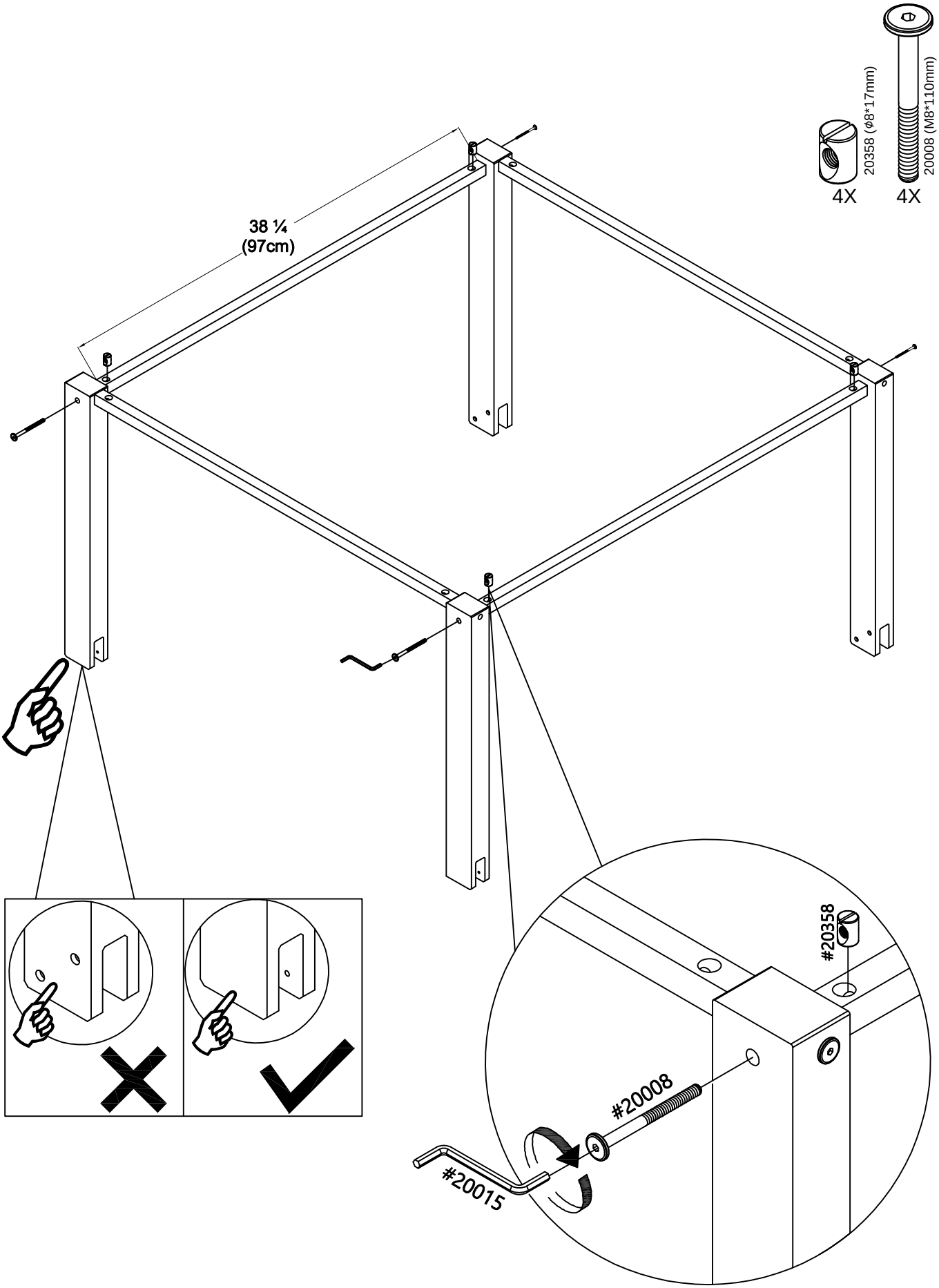
20358 (ø8*17mm)
4X
20008 (M8*110mm)
4X
38 ¼
(97cm)
#20358
#20008
#20015

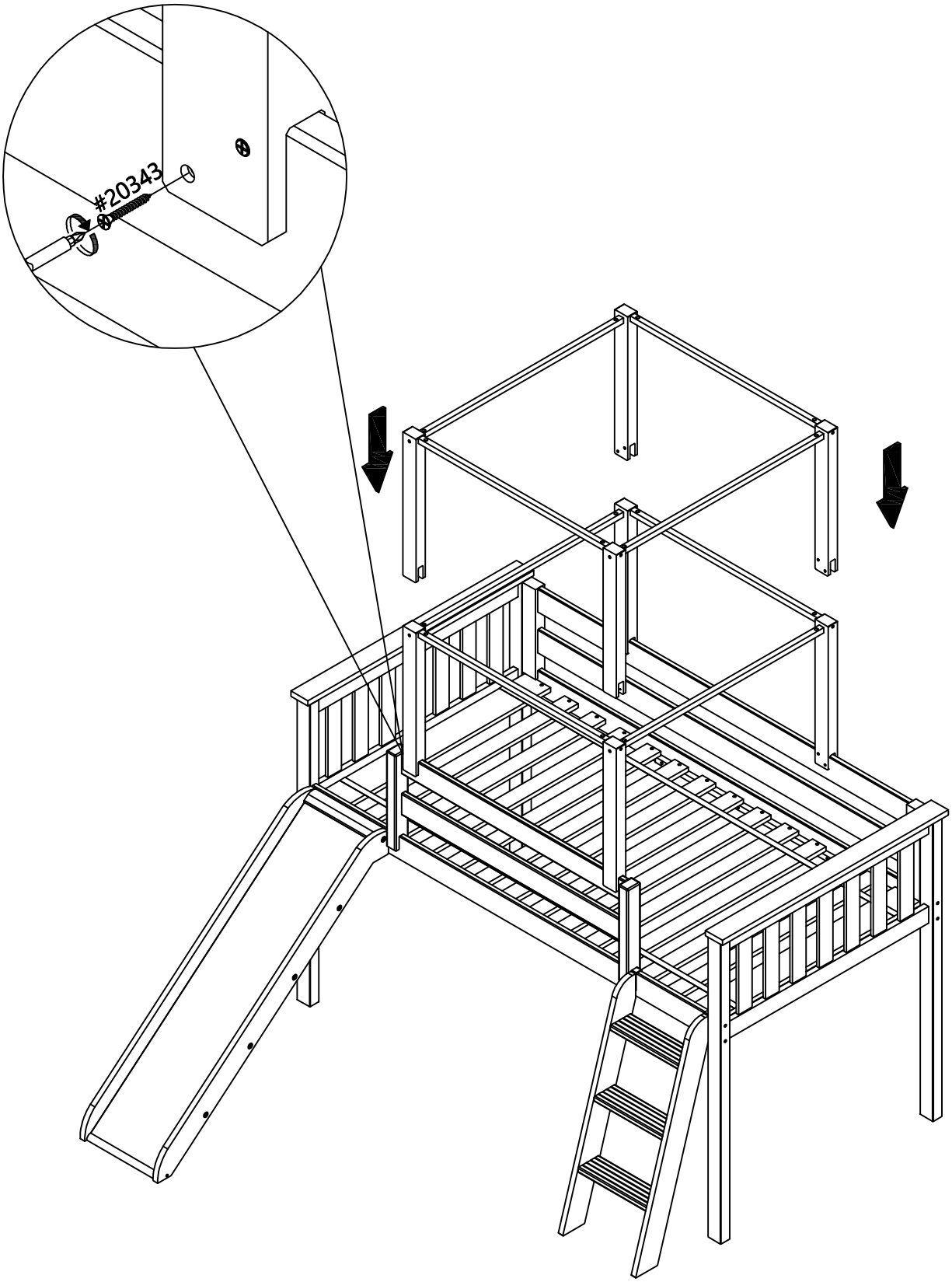
#20343

710505

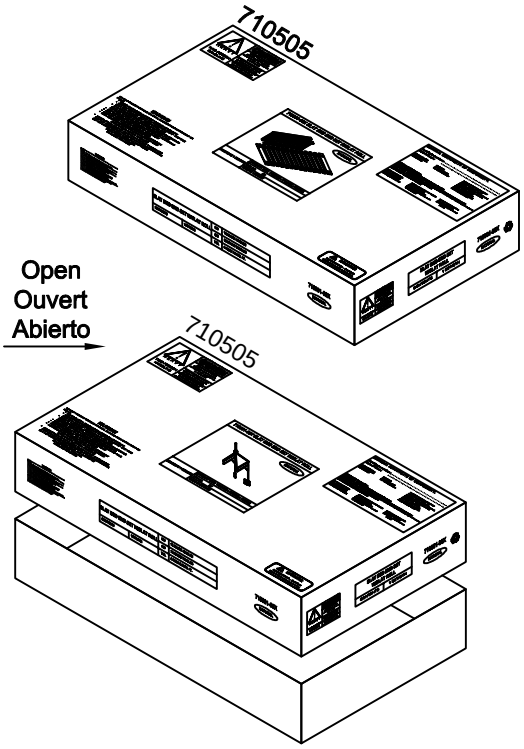

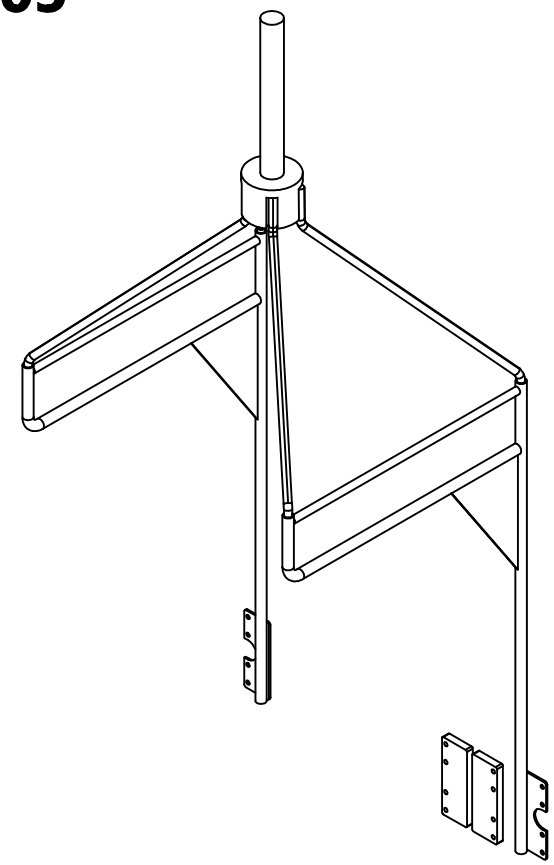

710505

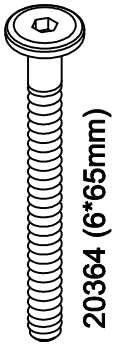

20364 (6*65mm)

1x

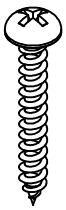

20363 (4*30mm)

4x

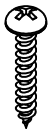

20362 (4*20mm)

10x

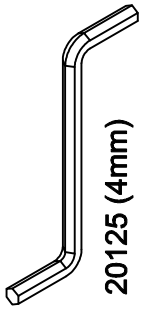

20125 (4mm)

1x

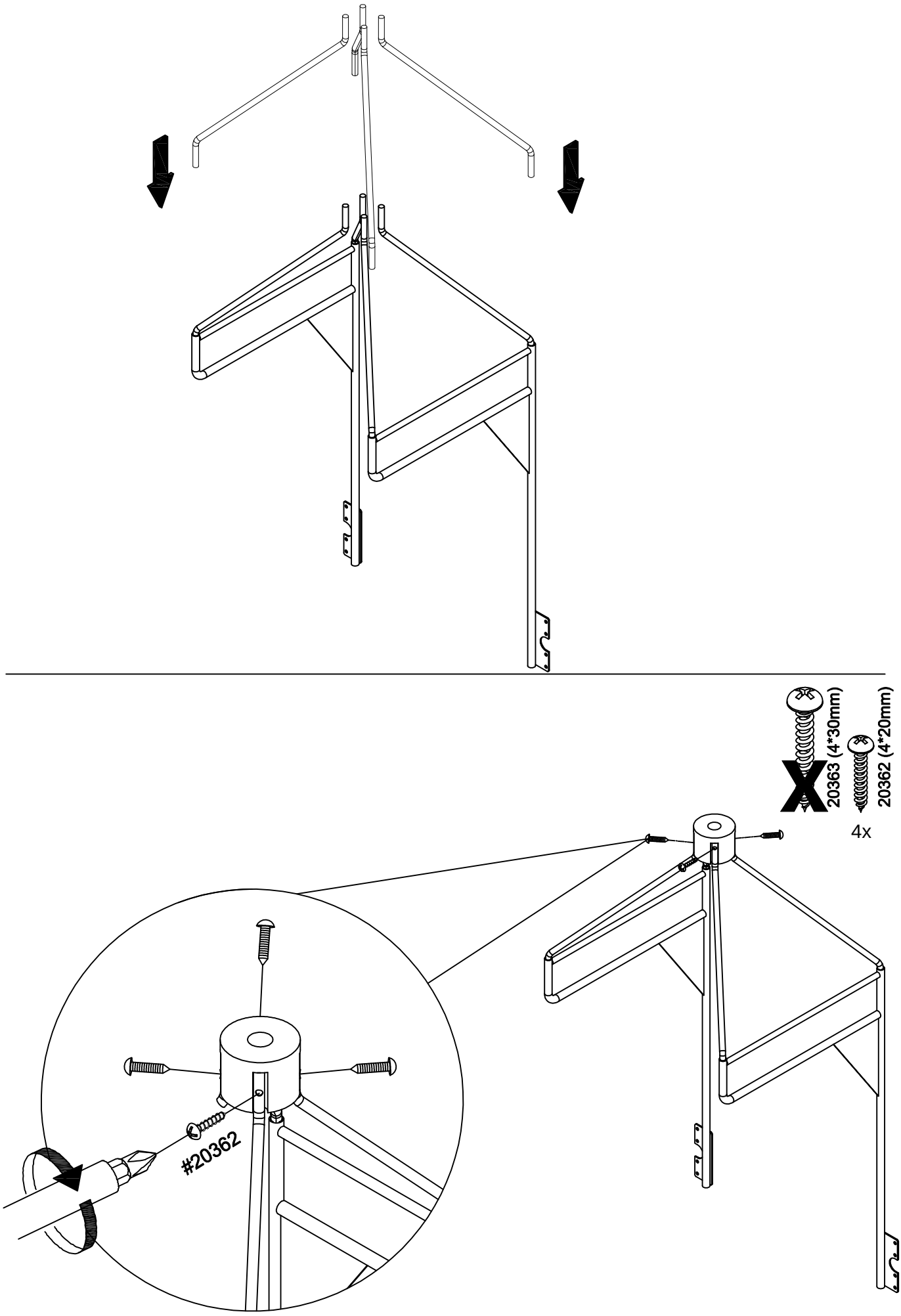
20363 (4*30mm)
20362 (4*20mm)
4x
#20362

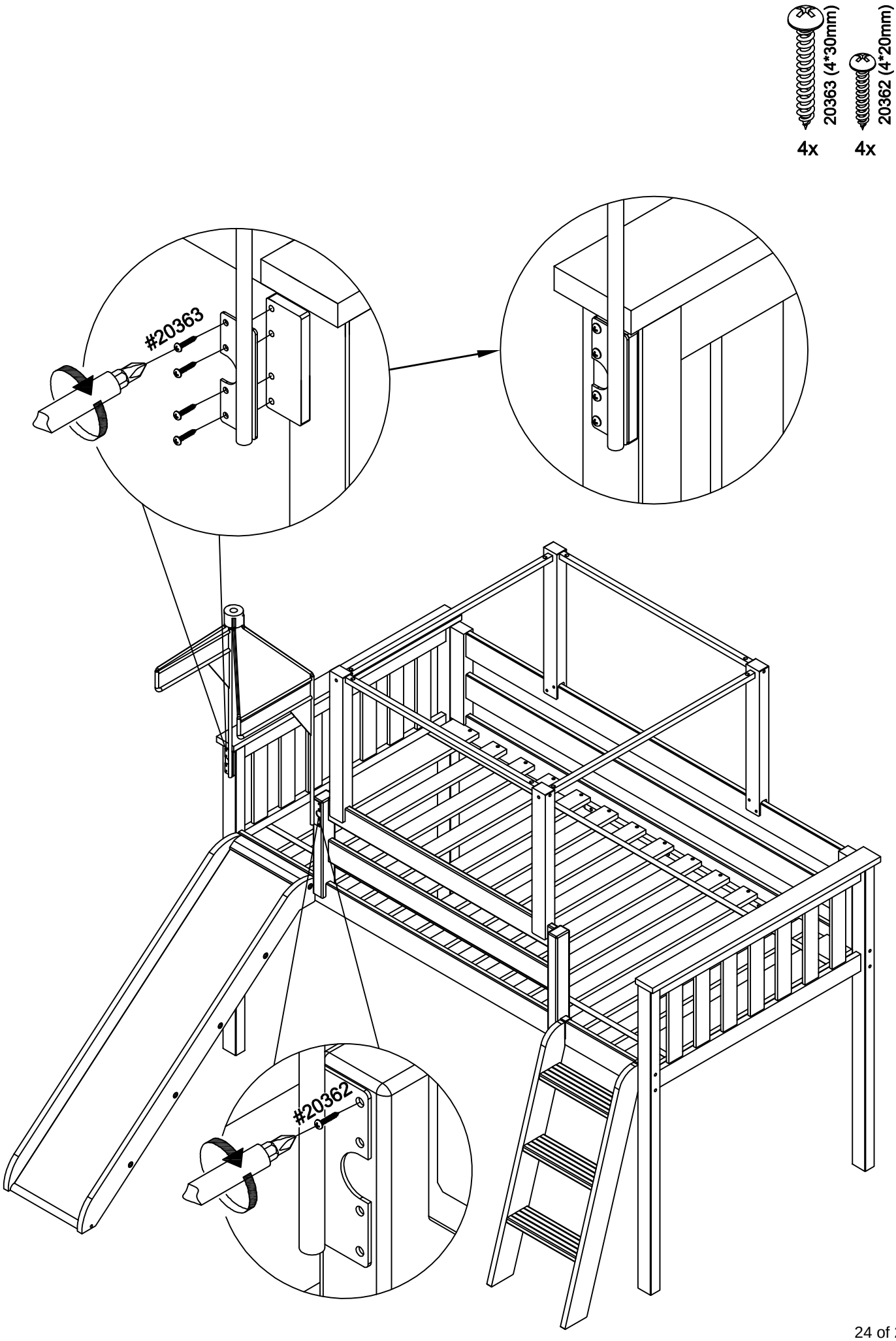
20363 (4*30mm)
4x
20362 (4*20mm)
4x
#20363
#20362

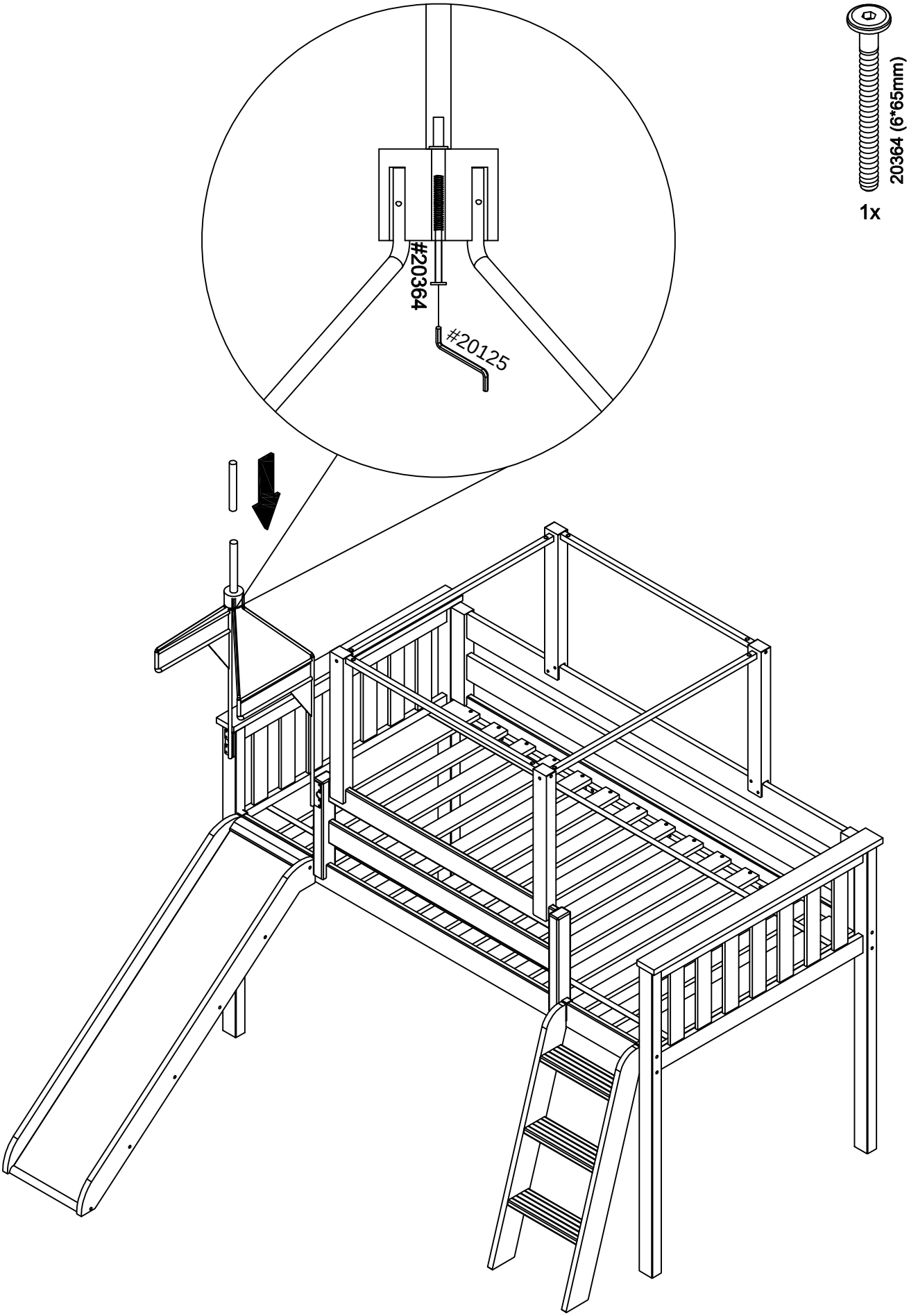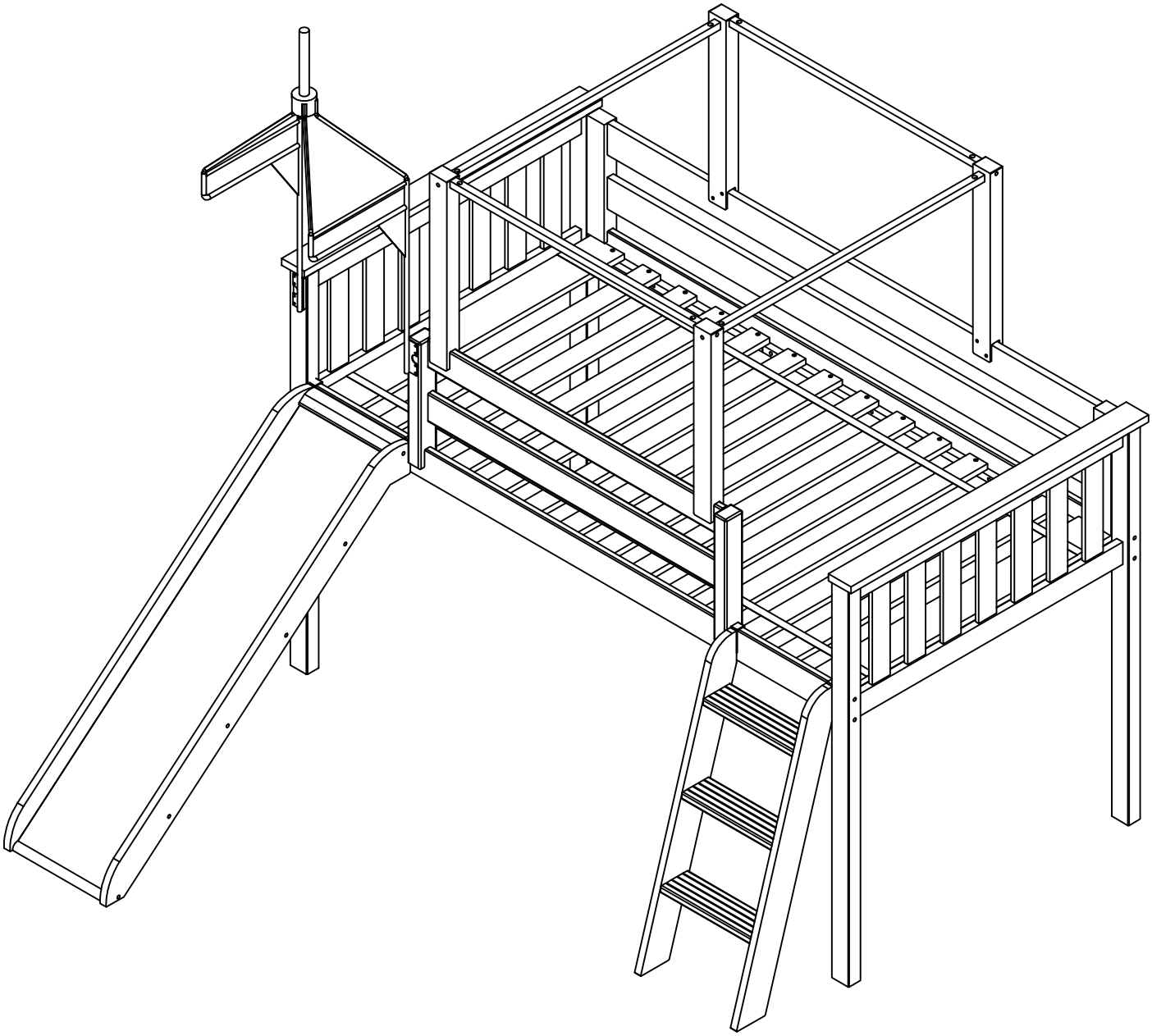
#20364
#20125
20364 (6*65mm)
1x